众成 ZHONG CHENG

产品目录

双卡套

直通

双卡套管螺纹直通终端接头 1
双卡套锥螺纹直通终端接头 3
双卡套直通中间接头 5
双卡套异径直通中间接头 6
双卡套直通中间穿板接头 8
双卡套自密封管螺纹直通终端接头 9
双卡套扩口式直通终端接头 10
双卡套扩口式直通终端穿板接头 10
双卡套压力表直通接头 11
双卡套内螺纹直通终端接头 12
双卡套长直管变径接头 14
双卡套直管变径穿板管接头 15
双卡套对焊式直通终端接头 16
双卡套长管螺纹直通终端接头 19
双卡套长锥螺纹直通终端接头 20

45°弯通

双卡套 45°定位弯通终端接头 21

90°弯通

双卡套弯通中间接头 22
双卡套异径弯通中间接头 23
双卡套锥螺纹弯通终端接头 24
双卡套定位管螺纹弯通终端接头 25
双卡套承插焊弯通终端接头 26
双卡套对焊式弯通终端接头 26
双卡套内螺纹式弯通终端接头 27

三通

双卡套侧锥螺纹三通终端接头 28
双卡套定位管螺纹三通终端接头 29
双卡套侧定位管螺纹三通终端接头 29
双卡套内螺纹三通终端接头 30
双卡套侧内螺纹三通终端接头 31
双卡套三通中间接头 32
双卡套异径三通中间接头 33
双卡套侧异径三通中间接头 33
双卡套管螺纹三通中间接头 34

四通

双卡套四通中间接头 36

堵头

双卡套堵头 37

对焊式

直通

对焊式（压垫）管螺纹直通终端接头 38
对焊式（压垫）锥螺纹直通终端接头 38
对焊式（压垫）内螺纹直通中间接头 39
对焊式（压垫）直通中间穿板接头 39

90°弯通

对焊式（压垫）弯通中间接头 40
对焊式（压垫）管螺纹弯通终端接头 40
对焊式（压垫）内螺纹弯通终端接头 41
对焊式（压垫）弯通中间穿板接头 41

三通

对焊式（压垫）三通中间接头 42
对焊式（压垫）异径三通中间接头 42
对焊式（压垫）三通终端接头 43
对焊式（压垫）定位三通终端接头 43
对焊式（压垫）内螺纹三通终端接头 44

四通

对焊式（压垫）四通中间接头 44

承插焊式

承插焊直通中间接头（承插焊管箍） 45
承插焊异径直通中间接头 46
单承口中间接头（单承口管箍） 47
对焊 - 承插焊中间接头 48
承插焊 - 内螺纹中间接头 49
承插焊 45°弯通中间接头 50
承插焊弯通中间接头 51
承插焊三通中间接头 52
承插焊异径三通中间接头 53
承插焊四通中间接头 54

螺纹式

内螺纹直通中间接头（内螺纹管箍） 55
内螺纹活接头 55
内外螺纹活接头 55
内螺纹弯通中间接头 56
内螺纹三通中间接头 56
内螺纹四通中间接头 56
外螺纹堵头（二） 57
外螺纹堵头（一） 57
内螺纹堵头（管帽） 57
单头短节 58
单头异径短节 58
双头短节 58
异径双头短节 58
内外接头（一） 59
内外接头（二） 59
内外接头（三） 59
内螺纹堵头 60

附件

压力表接头（一） 60
压力表接头（二） 60

产品目录

法兰 62

排放环 62

铠装格兰头 63

非铠装格兰头 63

防爆挠性连接管 64

穿线盒 64

直式温度计管嘴 66

双金属温度计管嘴 66

压力表管嘴 66

45°直式温度计管嘴 66

焊接式温度计套管 66

螺纹式温度计套管 66

管螺纹终端橡胶管接头 67

锥螺纹终端橡胶管接头 67

辅助容器

冷凝圈 68

取压短管 68

冷凝弯 68

对焊式分离容器 69

承插焊分离容器 69

对焊式冷凝容器（一） 69

对焊式冷凝容器（二） 69

承插焊冷凝容器（二） 70

对焊隔离容器 70

承插焊隔离容器 70

锅炉平衡容器 71

双室平衡容器 71

J11 型内螺纹截止阀 72

J21 型外螺纹截止阀 72

J41 型法兰截止阀 73

J61 承插焊截止阀 73

J91 型双卡套截止阀 7

J91 型单卡套截止阀 74

J11 型明杆支架式内螺纹截止阀 75

J41 明杆支架式法兰截止阀 75

J61 明杆支架式承插焊截止阀 76

J$\frac{4}{6}$1 型法兰 - 承插焊截止阀 76

J$\frac{4}{1}$1 型法兰 - 内螺纹截止阀 77

Z11 型内螺纹闸阀 77

Z41 型法兰闸阀 78

Z61 型承插焊闸阀 78

Z$\frac{4}{1}$1 型法兰 - 内螺纹闸阀 79

双卡套球阀 80

承插焊球阀 80

对焊球阀 81

整体卡套式气源球阀 81

整体式气源球阀 82

整体式内螺纹球阀 82

整体式法兰取压球阀 83

压力表球阀 83

三体式内螺纹球阀球阀 84

三体式承插焊球阀 84

三体式法兰球阀 85

内螺纹止回阀 85

承插焊止回阀 86

气源分配器 86

二阀组 88

三阀组 88

五阀组 89

双卡套管螺纹直通终端接头

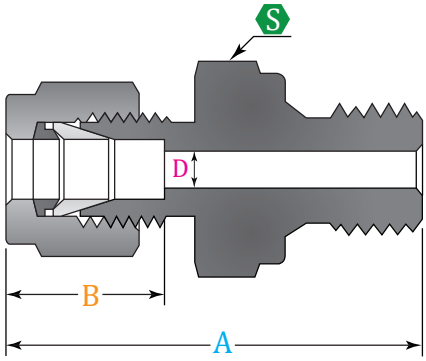

管子尺寸		订货号	外形尺寸			
			A	B	D	S
in.			mm			
1/8	1/8	F2U-EC-1/8-1/8	30	12.7	2.28	14
1/8	1/4	F2U-EC-1/8-1/4	35	12.7	2.28	19
1/8	3/8	F2U-EC-1/8-3/8	36	12.7	2.28	22
1/4	1/8	F2U-EC-1/4-1/8	32	15.3	2.28	14
1/4	1/4	F2U-EC-1/4-1/4	37	15.3	4.82	19
1/4	3/8	F2U-EC-1/4-3/8	38	15.3	4.82	22
1/4	1/2	F2U-EC-1/4-1/2	44	15.3	4.82	27
3/8	1/4	F2U-EC-3/8-1/4	39	16.7	4.82	19
3/8	3/8	F2U-EC-3/8-3/8	40	16.7	7.1	22
3/8	1/2	F2U-EC-3/8-1/2	46	16.7	7.1	27
1/2	1/4	F2U-EC-1/2-1/4	42	22.8	7.1	21
1/2	3/8	F2U-EC-1/2-3/8	43	22.8	9.6	22
1/2	1/2	F2U-EC-1/2-1/2	49	22.8	10.4	27
3/4	1/2	F2U-EC-3/4-1/2	49	24.4	12	27
3/4	3/4	F2U-EC-3/4-3/4	52	24.4	15.7	33
1	1/2	F2U-EC-1-1/2	55	31.3	12	35
1	1	F2U-EC-1-1	60	31.3	22.3	42
1-1/4	1-1/4	F2U-EC-1-1/4-1-1/4	73	41	27.7	50
1-1/2	1-1/2	F2U-EC-1-1/2-1-1/2	84	50	34	58
mm			mm			
2	1/8	F2U-EC-2-1/8	30	12.9	1.7	14
3	1/8	F2U-EC-3-1/8	30	12.9	2.4	14
3	1/4	F2U-EC-3-1/4	35.3	12.9	2.4	19
4	1/8	F2U-EC-4-1/8	30.7	13.7	2	14
4	1/4	F2U-EC-4-1/4	36	13.7	2	19
6	1/8	F2U-EC-6-1/8	32.3	15.3	4	14
6	1/4	F2U-EC-6-1/4	38	15.3	4.8	19
6	3/8	F2U-EC-6-3/8	39	15.3	4.8	22
6	1/2	F2U-EC-6-1/2	45	15.3	5	27
8	1/8	F2U-EC-8-1/8	33	16	4	17
8	1/4	F2U-EC-8-1/4	39	16	6.4	19
8	3/8	F2U-EC-8-3/8	40	16	6.4	22
8	1/2	F2U-EC-8-1/2	45	16	7	27
10	1/4	F2U-EC-10-1/4	39	17	7	19
10	3/8	F2U-EC-10-3/8	40	17	7.9	22
10	1/2	F2U-EC-10-1/2	46	17	8	27
12	1/4	F2U-EC-12-1/4	42	23	5.9	22
12	3/8	F2U-EC-12-3/8	43	23	8	22
12	1/2	F2U-EC-12-1/2	49	23	9	27
12	3/4	F2U-EC-12-3/4	52.8	23	9	35
16	3/8	F2U-EC-16-3/8	44	24	7.9	24
16	1/2	F2U-EC-16-1/2	49	24	12	27
18	1/2	F2U-EC-18-1/2	49	24	12	27
18	3/4	F2U-EC-18-3/4	52.8	24	15	35

双卡套管螺纹直通终端接头

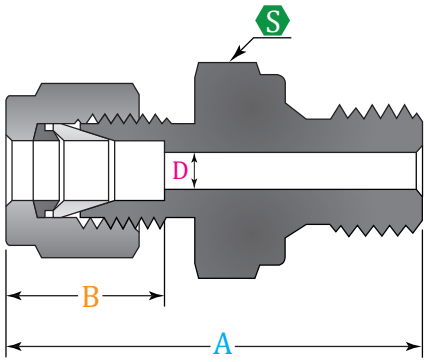

管子尺寸		订货号	外形尺寸			
			A	B	D	S
mm			mm			
20	1/2	F2U-EC-20-1/2	50.5	26	12	30
20	3/4	F2U-EC-20-3/4	53	26	16	35
22	3/4	F2U-EC-22-3/4	53	26	16	35
22	1	F2U-EC-22-1	55	26	18	41
25	3/4	F2U-EC-25-3/4	57	31	16	35
25	1	F2U-EC-25-1	60	31	20	41
28	1	F2U-EC-28-1	70	36.6	20	41
28	1-1/4	F2U-EC-28-1-1/4	74	36.6	21.8	50
32	1-1/4	F2U-EC-32-1-1/4	79	42	25	50
38	1-1/2	F2U-EC-38-1-1/2	90	49.4	31.8	55

双卡套锥螺纹直通终端接头 NPT \ R

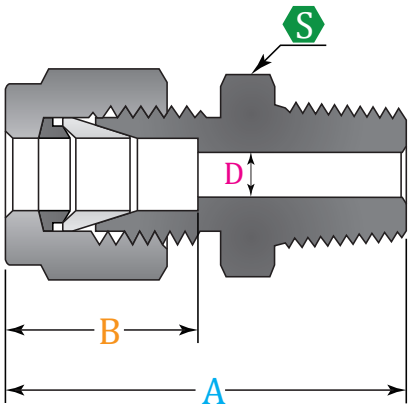

管子尺寸		订货号	外形尺寸			
			A	B	D	S
in.			mm			
1/16	1/16	F2U-CM-N-1/16-1/16	24	8.6	1.2	8
1/16	1/8	F2U-CM-N-1/16-1/8	26	8.6	1.2	13
1/16	1/4	F2U-CM-N-1/16-1/4	31	8.6	1.2	14
1/8	1/15	F2U-CM-N-1/8-1/15	30	12.7	2.3	13
1/8	1/8	F2U-CM-N-1/8-1/8	30	12.7	2.3	13
1/8	1/4	F2U-CM-N-1/8-1/4	35.5	13	2.3	14
1/8	3/8	F2U-CM-N-1/8-3/8	36	13	2.3	17
1/8	1/2	F2U-CM-N-1/8-1/2	42	13	2.3	22
3/16	1/8	F2U-CM-N-3/16-1/8	31	13.7	3	11
3/16	1/4	F2U-CM-N-3/16-1/4	36	13.7	3	14
1/4	1/16	F2U-CM-N-1/4-1/16	32	15	4.8	13
1/4	1/8	F2U-CM-N-1/4-1/8	33	15	4.8	13
1/4	1/4	F2U-CM-N-1/4-1/4	38	15	4.8	14
1/4	3/8	F2U-CM-N-1/4-3/8	38	15.2	4.8	19
1/4	1/2	F2U-CM-N-1/4-1/2	45	15.2	4.8	24
1/4	3/4	F2U-CM-N-1/4-3/4	46	15.2	4.8	27
5/16	1/8	F2U-CM-N-5/16-1/8	34	16.2	4.8	17
5/16	1/4	F2U-CM-N-5/16-1/4	38.6	16.2	6	17
5/16	3/8	F2U-CM-N-5/16-3/8	39	16.2	6	19
5/16	1/2	F2U-CM-N-5/16-1/2	45.6	16.2	6	22
3/8	1/8	F2U-CM-N-3/8-1/8	35	16.7	5	17
3/8	1/4	F2U-CM-N-3/8-1/4	40	16.7	7	17
3/8	3/8	F2U-CM-N-3/8-3/8	40	16.7	7	19
3/8	1/2	F2U-CM-N-3/8-1/2	46	17	7	24
3/8	3/4	F2U-CM-N-3/8-3/4	48	17	7	27
1/2	1/8	F2U-CM-N-1/2-1/8	39	23	5	22
1/2	1/4	F2U-CM-N-1/2-1/4	43	23	7	22
1/2	3/8	F2U-CM-N-1/2-3/8	43	23	9.6	22
1/2	1/2	F2U-CM-N-1/2-1/2	49	23	10	24

双卡套锥螺纹直通终端接头 NPT \ R

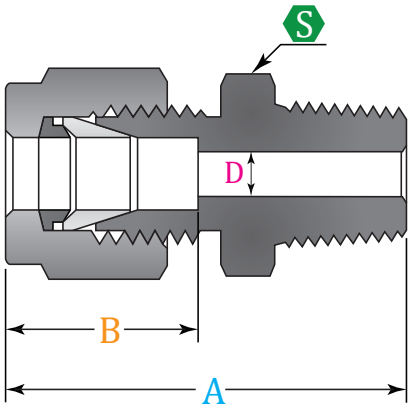

管子尺寸		订货号	外形尺寸			
			A	B	D	S
in.			mm			
1/2	3/4	F2U-CM-N-1/2-3/4	50	23	10	27
1/2	1	F2U-CM-N-1/2-1	57	23	10	34
5/8	3/8	F2U-CM-N-5/8-3/8	44	24	9.6	24
5/8	1/2	F2U-CM-N-5/8-1/2	49	24	12	24
5/8	3/4	F2U-CM-N-5/8-3/4	51	24	13	27
3/4	1/2	F2U-CM-N-3/4-1/2	51	24	12	27
3/4	3/4	F2U-CM-N-3/4-3/4	51	24.3	16	27
3/4	1	F2U-CM-N-3/4-1	57	24.3	16	35
7/8	3/4	F2U-CM-N-7/8-3/4	50.5	26	16	30
7/8	1	F2U-CM-N-7/8-1	57	26	18	35
1	1/2	F2U-CM-N-1-1/2	57.4	31	12	35
1	3/4	F2U-CM-N-1-3/4	57.4	31	16	35
1	1	F2U-CM-N-1-1	62	31	22	35
1-1/4	1	F2U-CM-N-1-1/4-1	77	41	22	44
1-1/4	1-1/4	F2U-CM-N-1-1/4-1-1/4	77	41	28	44
1-1/4	1/2	F2U-CM-N-1-1/4-1/2	83	41	28	44
1-1/2	1-1/4	F2U-CM-N-1-1/2-1-1/4	87	50	28	54
1-1/2	1-1/2	F2U-CM-N-1-1/2-1-1/2	89	50	34	54
1-1/2	2	F2U-CM-N-1-1/2-2	99	50	34	69
2	1/2	F2U-CM-N-2-1/2	106	67.5	12	69
2	1-1/4	F2U-CM-N-2-1-1/4	108	67.5	46	69
2	1-1/2	F2U-CM-N-2-1-1/2	112	67.5	46	69
2	2	F2U-CM-N-2-2	113	67.5	46	69

双卡套直通中间接头

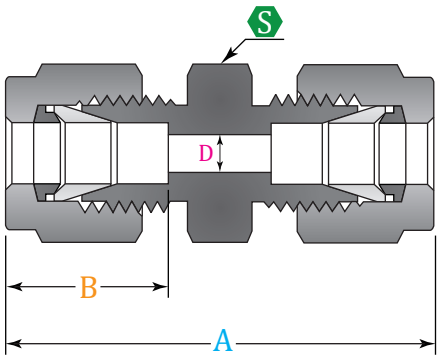

管子尺寸	订货号	外形尺寸			
		A	B	D	S
in.		mm			
1/16	F2U-1/16	25	86.3	1.27	8
1/8	F2U-1/8	45	12.7	2.28	11
3/16	F2U-3/16	50	13.7	3.04	11
1/4	F2U-1/4	53	15.24	4.82	13
5/16	F2U-5/16	56	16.25	6.35	14
3/8	F2U-3/8	60	16.76	7.11	17
1/2	F2U-1/2	66.5	22.86	10.41	22
5/8	F2U-5/8	81	24.38	12.7	24
3/4	F2U-3/4	86	24.38	15.74	27
7/8	F2U-7/8	91	25.90	18.28	32
1	F2U-1	95	31.24	22.35	36
1-1/4	F2U-1-1/4	98	41.14	27.68	46
1-1/2	F2U-1-1/2	123	50.03	34.03	50
2	F2U-2	141	67.56	45.97	66
mm		mm			
2	F2U-2	35.3	13	1.7	12
3	F2U-3	35.3	13	2.4	12
4	F2U-4	37	14	2.4	12
6	F2U-6	41	15	4.8	14
8	F2U-8	43	16	6.4	15
10	F2U-10	46	17	7.9	18
12	F2U-12	51	23	9.5	22
14	F2U-14	52	24	12	24
16	F2U-16	52	24	12.7	24
18	F2U-18	53	24	15.1	27
20	F2U-20	55	26	15.9	30
22	F2U-22	55	26	18.3	30
25	F2U-25	65	31	21.8	35
28	F2U-28	85	36	21.8	41
32	F2U-32	95	42	28.6	46
38	F2U-38	113	50	33.7	55

双卡套异径直通中间接头

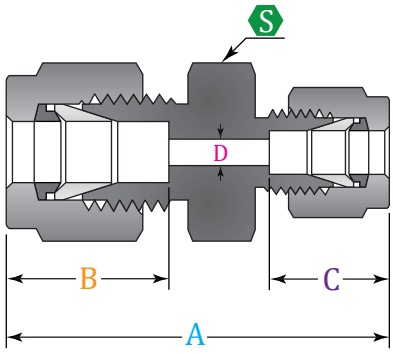

管子尺寸		订货号	外形尺寸				
			A	B	C	D	S
in.			mm				
1/8	1/16	F2U-1/8-1/16	31	13	8.6	1.3	11
3/16	1/16	F2U-3/16-1/16	32	14	8.6	1.3	11
3/16	1/8	F2U-3/16-1/8	36.5	14	12.7	2.3	11
1/4	1/16	F2U-1/4-1/16	34	15	8.6	1.3	13
1/4	1/8	F2U-1/4-1/8	38.6	15	12.7	2.3	13
1/4	3/16	F2U-1/4-3/16	39	15	13.7	3	13
5/16	1/8	F2U-5/16-1/8	40	16	12.7	2.3	14
5/16	1/4	F2U-5/16-1/4	42	16	15	5	14
3/8	1/16	F2U-3/8-1/16	36.5	17	8.6	1.3	17
3/8	1/8	F2U-3/8-1/8	41	17	12.7	2.3	17
3/8	1/4	F2U-3/8-1/4	43	17	15	5	17
3/8	5/16	F2U-3/8-5/16	44	17	16	6	17
1/2	1/8	F2U-1/2-1/8	45	23	12.7	2.3	22
1/2	1/4	F2U-1/2-1/4	47	23	15	5	22
1/2	3/8	F2U-1/2-3/8	48.5	23	17	7	22
5/8	3/8	F2U-5/8-3/8	49	24	17	7	24
5/8	1/2	F2U-5/8-1/2	52	24	23	10	24
3/4	1/4	F2U-3/4-1/4	49	24	15	5	27
3/4	3/8	F2U-3/4-3/8	51	24	16.7	7	27
3/4	1/2	F2U-3/4-1/2	54	24	23	10	27
3/4	5/8	F2U-3/4-5/8	54	24	24	13	27
1	1/2	F2U-1-1/2	63	31	23	10	35
1	3/4	F2U-1-3/4	63	31	24	16	35
mm			mm				
3	2	F2U-3-2	35.3	13	13	1.7	12
6	2	F2U-6-2	38.6	15	13	1.7	14
6	3	F2U-6-3	38.6	15	13	2	14
6	4	F2U-6-4	39	15	13.7	2	14
8	6	F2U-8-6	42	16	15.3	5	15
10	6	F2U-10-6	45	17	15.3	5	18
10	8	F2U-10-8	45	17	16	6.4	18
12	6	F2U-12-6	47	23	15	5	22
12	8	F2U-12-8	48	23	16	6.4	22
12	10	F2U-12-10	49	23	17	8	22
16	10	F2U-16-10	49	24	17	8	24
16	12	F2U-16-12	52	24	23	9.5	24
18	12	F2U-18-12	53.5	24	23	9.5	27
25	18	F2U-25-18	61	31	24.4	15	35
25	20	F2U-25-20	62	31	26	16	35

双卡套异径直通中间接头

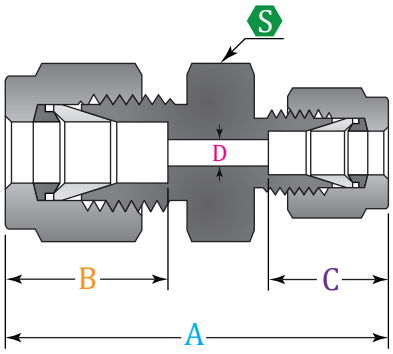

管子尺寸		订货号	外形尺寸				
			A	B	C	D	S
mm	in.		mm				
3	1/8	F2U-3-1/8	35	13	12.8	2.4	12
4	1/8	F2U-4-1/8	36.5	14	12.8	2.4	12
4	1/4	F2U-4-1/4	39	14	15	2.4	14
6	1/8	F2U-6-1/8	38.5	15	12	2.4	14
6	1/4	F2U-6-1/4	41	15	16	4.8	14
6	5/16	F2U-6-5/16	42	15	16	4.8	14
8	1/4	F2U-8-1/4	42	16	15	4.8	15
10	1/8	F2U-10-1/8	42	17	13	2.4	18
10	1/4	F2U-10-1/4	44.5	17	15	4.8	18
10	5/16	F2U-10-5/16	45	17	16	6.4	18
10	3/8	F2U-10-3/8	46	17	17	7	18
12	5/16	F2U-12-5/16	48	23	16	6.4	22
12	3/8	F2U-12-3/8	48	23	17	7	22
12	1/2	F2U-12-1/2	51	23	23	9.5	22
15	1/2	F2U-15-1/2	52	24	23	10	24
16	5/8	F2U-16-5/8	52	24	24	13	24
18	3/4	F2U-18-3/4	53.5	24	24	15	27
20	3/4	F2U-20-3/4	55	26	24	16	30
20	1	F2U-20-1	60	26	31	16	35
22	1	F2U-22-1	60	26	31	18	35

双卡套直通中间穿板接头

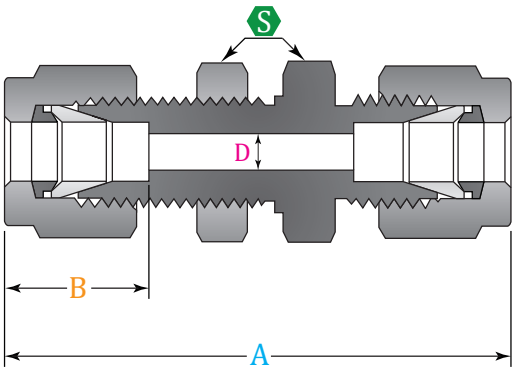

管子尺寸	订货号	外形尺寸			
		A	B	D	S
in.		mm			
1/16	F2U-BUN-1/16	30.5	8.63	1.27	8
1/8	F2U-BUN-1/8	51	12.7	2.28	13
3/16	F2U-BUN-3/16	54	13.71	3.04	14
1/4	F2U-BUN-1/4	57	15.24	4.82	16
5/16	F2U-BUN-5/16	60	16.25	6.35	19
3/8	F2U-BUN-3/8	62	16.76	7.11	19
1/2	F2U-BUN-1/2	71	22.86	10.41	24
5/8	F2U-BUN-5/8	73	24.38	12.7	27
3/4	F2U-BUN-3/4	79	24.38	15.74	30
7/8	F2U-BUN-7/8	85	25.9	18.28	36
1	F2U-BUN-1	96	31.24	22.35	41
1-1/4	F2U-BUN-1-1/4	123	41.14	27.68	48
1-1/2	F2U-BUN-1-1/2	140	50.00	34.03	57
2	F2U-BUN-2	180	67.56	45.97	70
mm		mm			
3	F2U-BUN-3	51	12.9	2.4	14
4	F2U-BUN-4	54	13.7	2.4	14
6	F2U-BUN-6	58	15.3	4.8	16
8	F2U-BUN-8	61	16.2	6.4	18
10	F2U-BUN-10	64	17.2	7.9	22
12	F2U-BUN-12	71	22.8	9.5	24
15	F2U-BUN-15	73	24.4	11.9	27
16	F2U-BUN-16	73	24.4	12.7	27
18	F2U-BUN-18	79	24.4	15.1	30
20	F2U-BUN-20	84	26	15.9	35
22	F2U-BUN-22	84	26	18.3	35
25	F2U-BUN-25	95	31	21.8	41
32	F2U-BUN-32	128	42	28.6	50
38	F2U-BUN-38	145	49.4	33.7	60

双卡套自密封管螺纹直通终端接头

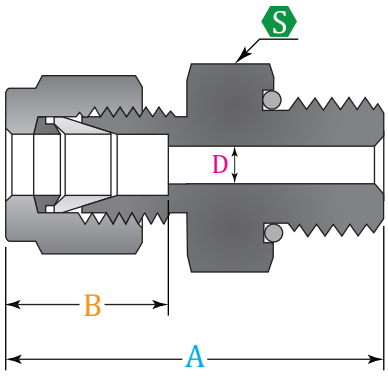

管子尺寸		订货号	外形尺寸			
			A	B	D	S
in.			mm			
1/8	5/16-24	F2U-0-1/8-5/16-24	30	13	2.2	11
1/4	7/16-20	F2U-0-1/4-7/16-20	34	15	5	14
1/4	9/16-18	F2U-0-1/4-9/16-18	35.5	15	5	17
1/4	3/4-16	F2U-0-1/4-3/4-16	37.5	15	4.8	22
1/4	7/8-14	F2U-0-1/4-7/8-14	40	15	4.8	27
5/16	1/2-20	F2U-0-5/16-1/2-20	35	16	6	17
3/8	7/16-20	F2U-0-3/8-7/16-20	35	17	5	17
3/8	9/16-18	F2U-0-3/8-9/16-18	37	17	7	17
3/8	3/4-16	F2U-0-3/8-3/4-16	39	16.7	7	22
3/8	7/8-14	F2U-0-3/8-7/8-14	42	16.7	7.1	27
1/2	9/16-18	F2U-0-1/2-9/16-18	39	22.8	7.1	22
1/2	3/4-16	F2U-0-1/2-3/4-16	42	22.8	10.4	22
1/2	7/8-14	F2U-0-1/2-7/8-14	45	23	10.4	27
1/2	1-1/16-12	F2U-0-1/2-1-1/16-12	49	23	10	32
5/8	3/4-16	F2U-0-5/8-3/4-16	42	24	11	24
5/8	7/8-14	F2U-0-5/8-7/8-14	45	24	13	27
3/4	3/4-16	F2U-0-3/4-3/4-16	46	24.3	11	27
3/4	1-1/16-12	F2U-0-3/4-1-1/16-12	49	24.3	16	32
7/8	1-3/16-12	F2U-0-7/8-1-3/16-12	49	26	18	35
1	1-1/16-12	F2U-0-1-1-1/16-12	53.3	31.2	16.7	35
1	1-5/16-12	F2U-0-1-1-5/16-12	54.3	31.2	22	38
1-1/4	1-5/8-12	F2U-0-1-1/4-1-5/8-12	68	41	27	48
1-1/2	1-7/8-12	F2U-0-1-1/2-1-7/8-12	78	50	34	54
2	2-1/2-12	F2U-0-2-2-1/2-12	102	67	46	70
mm			mm			
6	9/16-18	F2U-0-9/16-18	36.5	15.3	4.8	18
10	9/16-18	F2U-0-9/16-18	37.3	17.2	7.9	18
10	3/4-16	F2U-0-3/4-16	39.4	17.2	7.9	22
12	7/16-20	F2U-0-7/16-20	38.3	22.8	5.2	22
12	9/16-18	F2U-0-9/16-18	39.1	22.8	7.5	22

双卡套扩口式直通终端接头

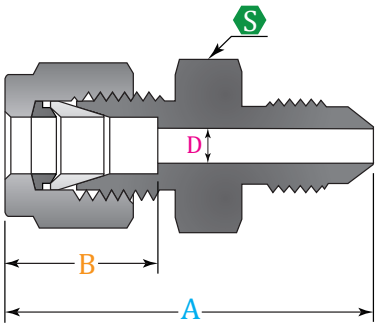

管子尺寸			订货号	外形尺寸			
				A	B	D	S
in.				mm			
1/16	1/8	5/16-24	F2U-M-A-1/16-1/8	27	8.6	1.3	11
1/8	1/8	5/16-24	F2U--M-A-1/8-1/8	31.5	12.7	1.5	11
1/8	1/4	7/16-20	F2U--M-A-1/8-1/4	35	12.7	2.3	13
1/4	1/4	7/16-20	F2U--M-A-1/4-1/4	37.6	15	4.3	13
5/16	5/16	1/2-20	F2U--M-A-5/16-5/16	38	16	5.84	14
3/8	1/4	7/16-20	F2U--M-A-3/8-1/4	40	17	4.31	17
3/8	3/8	9/16-18	F2U--M-A-3/8-3/8	40	17	7	17
1/2	1/2	3/4-16	F2U--M-A-1/2-1/2	46	23	9.9	22
3/4	3/4	1-1/16-12	F2U--M-A-3/4-3/4	53	24	15	30
1	1	1-5/16-12	F2U--M-A-1-1	61	31	21	35
1-1/4	1-1/4	1-5/8-12	F2U--M-A-1-1/4-1-1/4	77.5	41	27.7	44
1-1/2	1-1/2	1-7/8-12	F2U--M-A-1-1/2-1-1/2	90	50	34	54
2	2	2-1/2-12	F2U--M-A-2-2	120	67.6	46	70

双卡套扩口式直通终端穿板接头

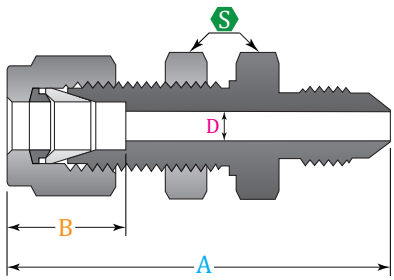

管子尺寸			订货号	外形尺寸			
				A	B	D	S
in.				mm			
1/8	1/8	5/16-24	F2U-M-BUN-1/8-1/8	47.5	13.7	1.77	13
1/4	1/4	7/16-20	F2U-M-BUN-1/4-1/4	54	15.2	4.3	17
3/8	3/8	9/16-18	F2U-M-BUN-3/8-3/8	57	17	7.1	19
1/2	1/2	3/4-16	F2U-M-BUN-1/2-1/2	66	23	10	24
3/4	3/4	1-1/16-12	F2U-M-BUN-3/4-3/4	79	24	15.5	30
1	1	1-5/16-12	F2U-M-BUN-1-1	92	31	21	41
1-1/4	1-1/4	1-5/8-12	F2U-M-BUN-1-1/4-1-1/4	108	41	27.7	48
1-1/2	1-1/2	1-7/8-12	F2U-M-BUN-1-1/2-1-1/2	121	50	34	57
2	2	2-1/2-12	F2U-M-BUN-2-2	151	67.5	46	70

双卡套压力表直通接头

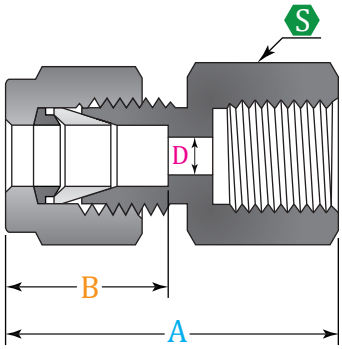

管子尺寸		订货号	外形尺寸			
			A	B	D	S
in.			mm			
1/4	1/8	F2U-GC-1/4-1/8	33.5	15.2	4.8	14
1/4	1/4	F2U-GC-1/4-1/4	37.5	15.2	4.8	19
1/4	3/8	F2U-GC-1/4-3/8	37.5	15	5	24
1/4	1/2	F2U-GC-1/4-1/2	43	15	5	27
5/16	1/4	F2U-GC-5/16-1/4	38	16.2	5.5	19
5/16	1/2	F2U-GC-5/16-1/2	40	16.2	7	27
3/8	1/4	F2U-GC-3/8-1/4	39	17	5.5	19
3/8	3/8	F2U-GC-3/8-3/8	38.6	17	6.6	24
3/8	1/2	F2U-GC-3/8-1/2	42	17	7	27
1/2	1/4	F2U-GC-1/2-1/4	42	23	5.5	22
1/2	3/8	F2U-GC-1/2-3/8	44	23	6.6	24
1/2	1/2	F2U-GC-1/2-1/2	48	23	7	27
mm	in.		mm			
3	1/4	F2U-GC-3-1/4	35.3	13	2.4	19
6	1/4	F2U-GC-6-1/4	37.6	15	4.8	19
6	3/8	F2U-GC-6-3/8	37.6	15	4.8	24
6	1/2	F2U-GC-6-1/2	43	15	4.8	27
8	1/4	F2U-GC-8-1/4	38.5	16	5.5	19
8	3/8	F2U-GC-8-3/8	36.2	16	6.5	24
8	1/2	F2U-GC-8-1/2	40.5	16	7	27
10	1/4	F2U-GC-10-1/4	40	17	5.5	19
10	3/8	F2U-GC-10-3/8	39	17	6.5	24
10	1/2	F2U-GC-10-1/2	41.4	17	7	27
12	1/4	F2U-GC-12-1/4	42	23	5.5	22
12	3/8	F2U-GC-12-3/8	44	23	6.5	24
12	1/2	F2U-GC-12-1/2	48.2	23	7	27
20	1/2	F2U-GC-20-1/2	55	26	7	30
22	1/2	F2U-GC-22-1/2	54	26	7	30

双卡套内螺纹直通终端接头

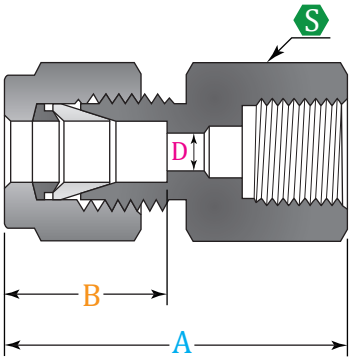

管子尺寸		订货号	外形尺寸			
			A	B	D	S
in.			mm			
1/16	1/16	F2U-F-1/16-1/16	23.5	8.63	1.27	11
1/16	1/8	F2U-F-1/16-1/8	24.5	8.63	1.27	14
1/8	1/8	F2U-F-1/8-1/8	28.5	12.7	2.28	14
1/8	1/4	F2U-F-1/8-1/4	33.5	12.7	2.28	19
3/16	1/8	F2U-F-3/16-1/8	30	13.7	3.04	14
1/4	1/8	F2U-F-1/4-1/8	31.5	15.3	4.82	14
1/4	1/4	F2U-F-1/4-1/4	36	15.3	4.82	19
1/4	3/8	F2U-F-1/4-3/8	37.5	15.3	4.82	22
1/4	1/2	F2U-F-1/4-1/2	42.5	15.3	4.82	27
5/16	1/8	F2U-F-5/16-1/8	32	16.3	6.35	14
5/16	1/4	F2U-F-5/16-1/4	36.9	16.3	6.35	19
3/8	1/8	F2U-F-3/8-1/8	32.8	16.7	7.11	16
3/8	1/4	F2U-F-3/8-1/4	37.6	16.7	7.11	19
3/8	3/8	F2U-F-3/8-3/8	39	16.7	7.11	22
3/8	1/2	F2U-F-3/8-1/2	44	16.7	7.11	27
3/8	3/4	F2U-F-3/8-3/4	47.5	16.7	7.11	33
1/2	1/4	F2U-F-1/2-1/4	40	22.8	10.4	22
1/2	3/8	F2U-F-1/2-3/8	42	22.8	10.4	22
1/2	1/2	F2U-F-1/2-1/2	46.8	22.8	10.4	27
1/2	3/4	F2U-F-1/2-3/4	48.2	22.8	10.4	33
5/8	3/8	F2U-F-5/8-3/8	42	24.4	12.7	24
5/8	1/2	F2U-F-5/8-1/2	46.5	24.4	12.7	27
5/8	3/4	F2U-F-5/8-3/4	48.3	24.4	12.7	33
3/4	1/2	F2U-F-3/4-1/2	46.5	24.4	15.7	27
3/4	3/4	F2U-F-3/4-3/4	48.3	24.4	15.7	33
7/8	3/4	F2U-F-7/8-3/4	49.8	26	18.3	33
1	3/4	F2U-F-1-3/4	53.3	31.3	22.4	36
1	1	F2U-F-1-1	62.2	31.3	22.4	42
1-1/4	1-1/4	F2U-F-1-1/4-1-1/4	74.7	41.2	27.7	54
1-1/2	1-1/2	F2U-F-1-1/2-1-1/2	83.3	50	34	60
2	2	F2U-F-2-2	101.6	67.6	46	75
mm	in.		mm			
3	1/8	F2U-F-3-1/8	28.7	12.9	2.4	14
3	1/4	F2U-F-3-1/4	33.5	12.9	2.4	19
4	1/8	F2U-F-4-1/8	29.7	13.7	2.4	14
6	1/8	F2U-F-6-1/8	31.3	15.3	4.8	14
6	1/4	F2U-F-6-1/4	35.8	15.3	4.8	19
6	3/8	F2U-F-6-3/8	36.9	15.3	4.8	22
6	1/2	F2U-F-6-1/2	42.5	15.3	4.8	27
8	1/8	F2U-F-8-1/8	32.1	16.2	6.4	15
8	1/4	F2U-F-8-1/4	37	16.2	6.4	19
8	3/8	F2U-F-8-3/8	37.7	16.2	6.4	22
8	1/2	F2U-F-8-1/2	43.3	16.2	6.4	27
10	1/8	F2U-F-10-1/8	33	17.2	7.9	18
10	1/4	F2U-F-10-1/4	37.8	17.2	7.9	19

双卡套内螺纹直通终端接头

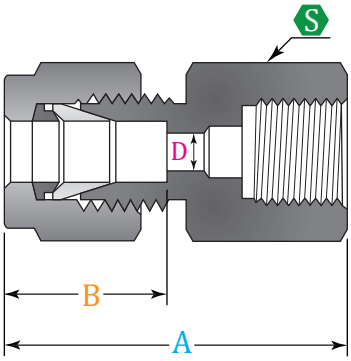

管子尺寸		订货号	外形尺寸			
			A	B	D	S
mm	in.		mm			
10	3/8	F2U-F-10-3/8	38.6	17.2	7.9	22
10	1/2	F2U-F-10-1/2	44.2	17.2	7.9	27
12	1/8	F2U-F-12-1/8	38.5	22.8	8.3	22
12	1/4	F2U-F-12-1/4	40.3	22.8	9.5	22
12	3/8	F2U-F-12-3/8	41	22.8	9.5	22
12	1/2	F2U-F-12-1/2	46.7	22.8	9.5	27
12	3/4	F2U-F-12-3/4	49	22.8	9.5	35
15	1/2	F2U-F-15-1/2	46.7	24.4	11.9	27
16	1/2	F2U-F-16-1/2	46.9	24.4	12.7	27
20	1/2	F2U-F-20-1/2	47.9	26	15.9	30
20	3/4	F2U-F-20-3/4	49.7	26	15.9	35
22	3/4	F2U-F-22-3/4	49.7	26	18.3	35
22	1	F2U-F-22-1	57.9	26	18.3	41
25	3/4	F2U-F-25-3/4	53.4	31.3	21.8	35
25	1	F2U-F-25-1	62.3	31.3	21.8	41

双卡套长直管变径接头

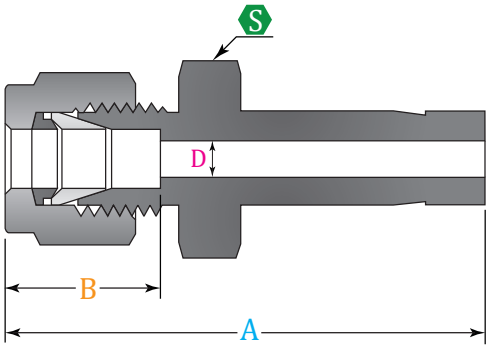

管子尺寸		订货号	外形尺寸			
			A	B	D	S
in.			mm			
1/16	1/8	F2U-M-1/16-1/8	29.21	8.63	1.27	8
1/16	1/4	F2U-M-1/16-1/4	31.49	8.63	1.27	8
1/8	1/16	F2U-M-1/8-1/16	28.95	12.70	1.76	11
1/8	1/8	F2U-M-1/8-1/8	33.52	12.70	2.03	11
1/8	3/16	F2U-M-1/8-3/16	34.29	12.70	2.28	11
1/8	1/4	F2U-M-1/8-1/4	36.06	12.70	2.28	11
1/8	3/8	F2U-M-1/8-3/8	37.59	12.70	2.28	11
1/8	1/2	F2U-M-1/8-1/2	44.19	12.70	2.28	14
3/16	1/8	F2U-M-3/16-1/8	34.79	13.71	2.03	11
3/16	1/4	F2U-M-3/16-1/4	37.08	13.71	3.04	11
1/4	1/8	F2U-M-1/4-1/8	36.83	15.24	2.03	13
1/4	3/16	F2U-M-1/4-3/16	37.59	15.24	3.04	13
1/4	1/4	F2U-M-1/4-1/4	39.11	15.24	4.82	13
1/4	5/16	F2U-M-1/4-5/16	39.87	15.24	4.82	13
1/4	3/8	F2U-M-1/4-3/8	40.64	15.24	4.82	13
1/4	1/2	F2U-M-1/4-1/2	46.22	15.24	4.82	14
1/4	5/8	F2U-M-1/4-5/8	48.00	15.24	4.82	17
1/4	3/4	F2U-M-1/4-3/4	47.75	15.24	4.82	22
5/16	3/8	F2U-M-5/16-3/8	41.91	16.25	6.35	14
5/16	1/2	F2U-M-5/16-1/2	47.49	16.25	6.35	14
3/8	1/4	F2U-M-3/8-1/4	41.40	16.76	4.82	17
3/8	3/8	F2U-M-3/8-3/8	43.18	16.76	7.11	17
3/8	1/2	F2U-M-3/8-1/2	48.51	16.76	7.11	17
3/8	5/8	F2U-M-3/8-5/8	50.29	16.76	7.11	17
3/8	3/4	F2U-M-3/8-3/4	50.29	16.76	7.11	22
1/2	1/4	F2U-M-1/2-1/4	44.95	22.86	4.82	22
1/2	3/8	F2U-M-1/2-3/8	46.73	22.86	7.11	22
1/2	1/2	F2U-M-1/2-1/2	52.32	22.86	9.90	22
1/2	5/8	F2U-M-1/2-5/8	53.84	22.86	10.41	22
1/2	3/4	F2U-M-1/2-3/4	53.84	22.86	10.41	22
1/2	1	F2U-M-1/2-1	60.19	22.86	10.41	27
5/8	3/4	F2U-M-5/8-3/4	54.61	24.38	12.70	24
5/8	7/8	F2U-M-5/8-7/8	56.13	24.38	12.70	24
5/8	1	F2U-M-5/8-1	60.96	24.38	12.70	27
3/4	1/2	F2U-M-3/4-1/2	54.61	24.38	9.90	27
3/4	1	F2U-M-3/4-1	62.48	24.38	15.74	27
1	1-1/4	F2U-M-1-1-1/4	80.51	31.24	22.35	35
1	1-1/2	F2U-M-1-1-1/2	89.15	31.24	22.35	41
1	2	F2U-M-1-2	112.52	31.24	22.35	54
1-1/4	1-1/2	F2U-M-1-1/4-1-1/2	104.14	41.14	27.68	48
1-1/4	2	F2U-M-1-1/4-2	125.22	41.14	27.68	48
1-1/2	2	F2U-M-1-1/2-2	131.31	50.03	34.03	57

双卡套直管终端穿板接头

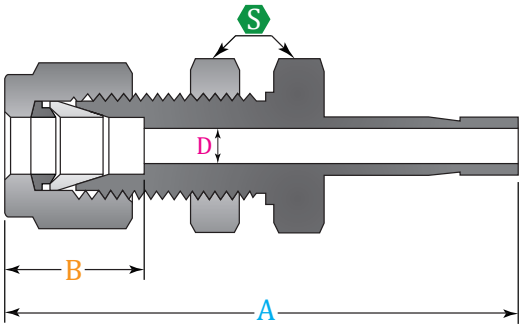

管子尺寸	订货号	外形尺寸			
		A	B	D	S
in.		mm			
1/8	F2U-EC-BUN-1/8	49.5	12.7	2	13
1/4	F2U-EC-BUN-1/4	56	15	4.82	16
3/8	F2U-EC-BUN-3/8	61	17	7.11	19
1/2	F2U-EC-BUN-1/2	73	23	10.41	24
5/8	F2U-EC-BUN-5/8	75	24	12.7	27
1	F2U-EC-BUN-1	100	32	20.32	41
1-1/4	F2U-EC-BUN-1-1/4	124	41	27.68	48
1-1/2	F2U-EC-BUN-1-1/2	145.5	50	34.03	57
2	F2U-EC-BUN-2	186	68	45.97	70

双卡套对焊式直通终端接头

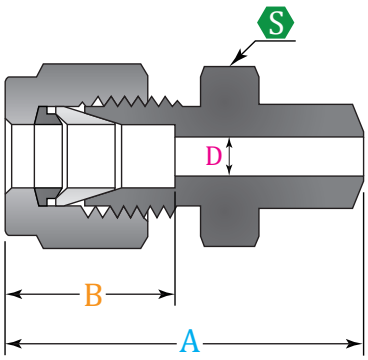

管子尺寸		订货号	外形尺寸			
			A	B	D	S
in.			mm			
1/8	1/8	F2U-R-1/8-1/8	31.2	12.7	2.3	11
3/16	1/8	F2U-R-3/16-1/8	31.2	13.7	3	11
1/4	1/8	F2U-R-1/4-1/8	32.7	15	5	13
1/4	1/4	F2U-R-1/4-1/4	37.8	15	5	14
5/16	1/8	F2U-R-5/16-1/8	34	16	5	14
5/16	1/4	F2U-R-5/16-1/4	38.6	16	6	14
3/8	1/4	F2U-R-3/8-1/4	40	17	7	17
3/8	3/8	F2U-R-3/8-3/8	40	17	7	17
3/8	1/2	F2U-R-3/8-1/2	43	17	7	22
1/2	3/8	F2U-R-1/2-3/8	43	23	10.4	22
1/2	1/2	F2U-R-1/2-1/2	49	23	10.4	22
1/2	3/4	F2U-R-1/2-3/4	50	23	10.4	27
5/8	1/2	F2U-R-5/8-1/2	49	24	13	24
3/4	3/4	F2U-R-3/4-3/4	50	24	16	27
1	1	F2U-R-1-1	62	31	22	35
1-1/4	1-1/4	F2U-R-1-1/4-1-1/4	77	41	27	44
1-1/2	1-1/2	F2U-R-1-1/2-1-1/2	89	50	34	54
2	2	F2U-R-2-2	113.5	67.5	48	70
mm	in.		mm			
3	1/8	F2U-R-3-1/8	30	13	2.4	12
4	1/8	F2U-R-4-1/8	31	13.7	2.4	12
6	1/8	F2U-R-6-1/8	33	15	4.8	14
6	1/4	F2U-R-6-1/4	38	15	4.8	14
8	1/8	F2U-R-8-1/8	34	16	5	15
8	1/4	F2U-R-8-1/4	39	16	6.4	15
8	1/2	F2U-R-8-1/2	45	16	6.4	22
10	1/4	F2U-R-10-1/4	41	17	7	18
10	3/8	F2U-R-10-3/8	40	17	8	18
10	1/2	F2U-R-10-1/2	46	17	8	22
12	1/4	F2U-R-12-1/4	43.4	23	7	22
12	3/8	F2U-R-12-3/8	43.4	23	9.5	22
12	1/2	F2U-R-12-1/2	48	23	9.5	22
14	3/8	F2U-R-14-3/8	44.1	24.4	10	24
15	1/2	F2U-R-15-1/2	49	24.4	12	24
16	1/2	F2U-R-16-1/2	49	25	13	24
18	1/2	F2U-R-18-1/2	50.5	25	13.5	27
32	1-1/4	F2U-R-32-1/4	79.6	42	29	46
38	1-1/2	F2U-R-38-1-1/2	92	50	34	55

双卡套对焊式直通终端接头

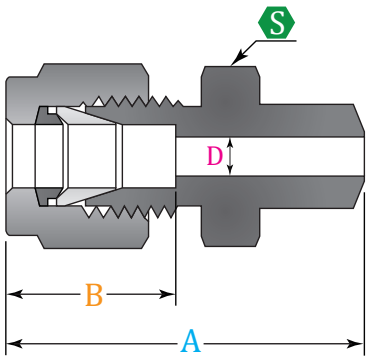

管子尺寸		订货号	外形尺寸			
			A	B	D	S
mm	in.		mm			
2	1/8	F2U-M-2-1/8	33.5	12.9	1.7	13
3	1/8	F2U-M-3-1/8	33.5	12.9	2	13
3	1/4	F2U-M-3-1/4	36.1	12.9	2.4	13
4	1/4	F2U-M-4-1/4	37.1	13.7	2.4	13
6	1/8	F2U-M-6-1/8	37	15.3	2	14
6	1/4	F2U-M-6-1/4	39.2	15.3	4.8	14
6	5/16	F2U-M-6-5/16	40	15.3	4.8	14
6	3/8	F2U-M-6-3/8	40.7	15.3	4.8	14
6	1/2	F2U-M-6-1/2	46.3	15.3	4.8	14
8	3/8	F2U-M-8-3/8	42	16.2	6.4	17
8	1/2	F2U-M-8-1/2	47.6	16.2	6.4	17
10	3/8	F2U-M-10-3/8	44.2	17.2	7.1	19
10	1/2	F2U-M-10-1/2	49.8	17.2	7.9	19
12	1/2	F2U-M-12-1/2	52.3	22.8	9.5	22
12	3/4	F2U-M-12-3/4	53.8	22.8	9.5	22
18	3/4	F2U-M-18-3/4	26.1	24.4	15.1	27
18	1	F2U-M-18-1	62.4	24.4	15.1	27
25	1	F2U-M-25-1	69.5	31.3	20.2	35
mm			mm			
2	3	F2U-M-2-3	35.3	12.9	1.7	13
3	4	F2U-M-3-4	35	12.9	2.4	13
3	6	F2U-M-3-6	36.1	12.9	2.4	13
3	10	F2U-M-3-10	38.	12.9	2.4	13
4	6	F2U-M-4-6	37.1	13.7	2.4	13
6	3	F2U-M-6-3	37	15.3	1.8	14
6	8	F2U-M-6-8	40	15.3	4.8	14
6	10	F2U-M-6-10	40.7	15.3	4.8	14
6	12	F2U-M-6-12	46.3	15.3	4.8	14
8	6	F2U-M-8-6	40	16.2	4.6	17
8	10	F2U-M-8-10	42	16.2	2.4	17
8	12	F2U-M-8-12	47.6	16.2	6.4	17
10	6	F2U-M-10-6	42.4	17.2	4.6	19
10	12	F2U-M-10-12	50	17.2	7.9	19
10	15	F2U-M-10-15	51	17.2	7.9	19
10	18	F2U-M-10-18	51.3	17.2	7.9	19
12	6	F2U-M-12-6	45	22.8	4.6	22
12	10	F2U-M-12-10	46.7	22.8	4.7	22
12	16	F2U-M-12-16	53.8	22.8	9.5	22
12	18	F2U-M-12-18	53.8	22.8	9.5	22
12	20	F2U-M-12-20	56.1	22.8	9.5	22
12	22	F2U-M-12-22	56.1	22.8	9.5	24
12	25	F2U-M-12-25	62.4	22.8	9.5	27
16	12	F2U-M-16-12	53	24.4	9.1	24
18	12	F2U-M-18-12	54.6	24.4	9.1	27
18	16	F2U-M-18-16	56.1	24.4	12.7	27

双卡套对焊式直通终端接头

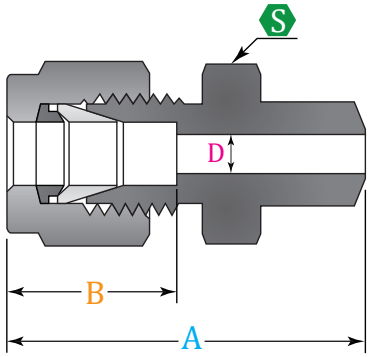

管子尺寸		订货号	外形尺寸			
			A	B	D	S
mm			mm			
18	20	F2U-M-18-20	57.6	24.4	15.1	27
18	22	F2U-M-18-22	57.6	24.4	15.1	27
18	25	F2U-M-18-25	62.4	24.4	15.1	27
20	16	F2U-M-20-16	57.9	26	12.7	30
20	18	F2U-M-20-18	57.9	26	13.9	30
20	22	F2U-M-20-22	59.4	26	15.8	30
20	25	F2U-M-20-25	64.2	26	15.8	30
22	18	F2U-M-22-18	57.9	26	13.9	30
22	20	F2U-M-22-20	59.4	26	15.1	30
22	25	F2U-M-22-25	64.2	26	18.3	30
25	18	F2U-M-25-18	63.1	31.3	13.9	35
25	20	F2U-M-25-20	64.6	31.3	15.1	35

双卡套长管螺纹直通终端接头

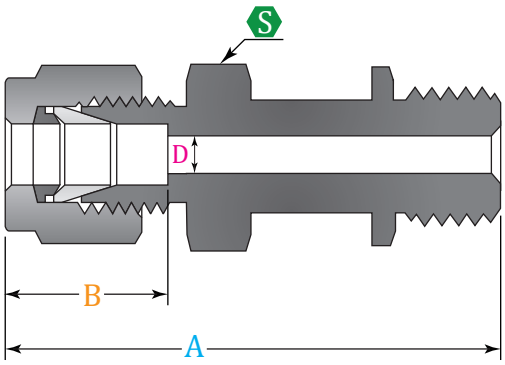

管子尺寸		订货号	外形尺寸			
			A	B	D	S
in.			mm			
1/16	1/8	F2U-M-1/16-1/8	34.21	8.63	1.27	8
1/16	1/4	F2U-M-1/16-1/4	36.49	8.63	1.27	8
1/8	1/16	F2U-M-1/8-1/16	33.95	12.70	1.76	11
1/8	1/8	F2U-M-1/8-1/8	38.52	12.70	2.03	11
1/8	3/16	F2U-M-1/8-3/16	39.29	12.70	2.28	11
1/8	1/4	F2U-M-1/8-1/4	41.06	12.70	2.28	11
1/8	3/8	F2U-M-1/8-3/8	42.59	12.70	2.28	11
1/8	1/2	F2U-M-1/8-1/2	49.19	12.70	2.28	14
3/16	1/8	F2U-M-3/16-1/8	39.79	13.71	2.03	11
3/16	1/4	F2U-M-3/16-1/4	42.08	13.71	3.04	11
1/4	1/8	F2U-M-1/4-1/8	41.83	15.24	2.03	13
1/4	3/16	F2U-M-1/4-3/16	42.59	15.24	3.04	13
1/4	1/4	F2U-M-1/4-1/4	44.11	15.24	4.82	13
1/4	5/16	F2U-M-1/4-5/16	44.87	15.24	4.82	13
1/4	3/8	F2U-M-1/4-3/8	45.64	15.24	4.82	13
1/4	1/2	F2U-M-1/4-1/2	51.22	15.24	4.82	14
1/4	5/8	F2U-M-1/4-5/8	53	15.24	4.82	17
1/4	3/4	F2U-M-1/4-3/4	52.75	15.24	4.82	22
5/16	3/8	F2U-M-5/16-3/8	46.91	16.25	6.35	14
5/16	1/2	F2U-M-5/16-1/2	52.49	16.25	6.35	14
3/8	1/4	F2U-M-3/8-1/4	46.4	16.76	4.82	17
3/8	3/8	F2U-M-3/8-3/8	48.18	16.76	7.11	17
3/8	1/2	F2U-M-3/8-1/2	53.51	16.76	7.11	17
3/8	5/8	F2U-M-3/8-5/8	55.29	16.76	7.11	17
3/8	3/4	F2U-M-3/8-3/4	55.29	16.76	7.11	22
1/2	1/4	F2U-M-1/2-1/4	49.95	22.86	4.82	22
1/2	3/8	F2U-M-1/2-3/8	51.73	22.86	7.11	22
1/2	1/2	F2U-M-1/2-1/2	57.32	22.86	9.90	22
1/2	5/8	F2U-M-1/2-5/8	58.84	22.86	10.41	22
1/2	3/4	F2U-M-1/2-3/4	58.84	22.86	10.41	22
1/2	1	F2U-M-1/2-1	65.19	22.86	10.41	27
5/8	3/4	F2U-M-5/8-3/4	59.61	24.38	12.70	24
5/8	7/8	F2U-M-5/8-7/8	61.13	24.38	12.70	24
5/8	1	F2U-M-5/8-1	65.96	24.38	12.70	27
3/4	1/2	F2U-M-3/4-1/2	59.61	24.38	9.90	27
3/4	1	F2U-M-3/4-1	67.48	24.38	15.74	27
1	1-1/4	F2U-M-1-1-1/4	85.51	31.24	22.35	35
1	1-1/2	F2U-M-1-1-1/2	94.15	31.24	22.35	41
1	2	F2U-M-1-2	117.52	31.24	22.35	54
1-1/4	1-1/2	F2U-M-1-1/4-1-1/2	109.14	41.14	27.68	48
1-1/4	2	F2U-M-1-1/4-2	130.22	41.14	27.68	48
1-1/2	2	F2U-M-1-1/2-2	136.31	50.03	34.03	57

双卡套长锥螺纹直通终端接头

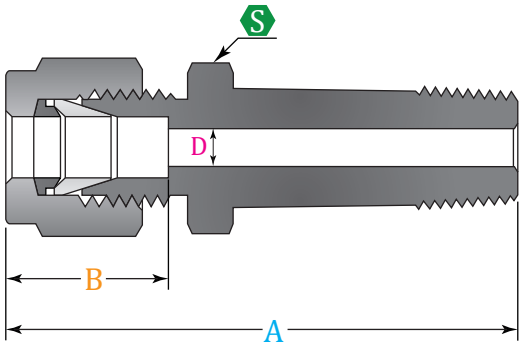

管子尺寸		订货号	外形尺寸			
			A	B	D	S
in.			mm			
1/16	1/8	F2U-CM-1/16-1/8	39.21	8.63	1.27	8
1/16	1/4	F2U-CM-1/16-1/4	41.49	8.63	1.27	8
1/8	1/16	F2U-CM-1/8-1/16	38.95	12.70	1.76	11
1/8	1/8	F2U-CM-1/8-1/8	43.52	12.70	2.03	11
1/8	3/16	F2U-CM-1/8-3/16	44.29	12.70	2.28	11
1/8	1/4	F2U-CM-1/8-1/4	46.06	12.70	2.28	11
1/8	3/8	F2U-CM-1/8-3/8	47.59	12.70	2.28	11
1/8	1/2	F2U-CM-1/8-1/2	54.19	12.70	2.28	14
3/16	1/8	F2U-CM-3/16-1/8	44.79	13.71	2.03	11
3/16	1/4	F2U-CM-3/16-1/4	47.08	13.71	3.04	11
1/4	1/8	F2U-CM-1/4-1/8	46.83	15.24	2.03	13
1/4	3/16	F2U-CM-1/4-3/16	47.59	15.24	3.04	13
1/4	1/4	F2U-CM-1/4-1/4	49.11	15.24	4.82	13
1/4	5/16	F2U-CM-1/4-5/16	49.87	15.24	4.82	13
1/4	3/8	F2U-CM-1/4-3/8	50.64	15.24	4.82	13
1/4	1/2	F2U-CM-1/4-1/2	56.22	15.24	4.82	14
1/4	5/8	F2U-CM-1/4-5/8	58	15.24	4.82	17
1/4	3/4	F2U-CM-1/4-3/4	57.75	15.24	4.82	22
5/16	3/8	F2U-CM-5/16-3/8	51.91	16.25	6.35	14
5/16	1/2	F2U-CM-5/16-1/2	57.49	16.25	6.35	14
3/8	1/4	F2U-CM-3/8-1/4	51.4	16.76	4.82	17
3/8	3/8	F2U-CM-3/8-3/8	53.18	16.76	7.11	17
3/8	1/2	F2U-CM-3/8-1/2	58.51	16.76	7.11	17
3/8	5/8	F2U-CM-3/8-5/8	60.29	16.76	7.11	17
3/8	3/4	F2U-CM-3/8-3/4	60.29	16.76	7.11	22
1/2	1/4	F2U-CM-1/2-1/4	54.95	22.86	4.82	22
1/2	3/8	F2U-CM-1/2-3/8	56.73	22.86	7.11	22
1/2	1/2	F2U-CM-1/2-1/2	62.32	22.86	9.90	22
1/2	5/8	F2U-CM-1/2-5/8	63.84	22.86	10.41	22
1/2	3/4	F2U-CM-1/2-3/4	63.84	22.86	10.41	22
1/2	1	F2U-CM-1/2-1	70.19	22.86	10.41	27
5/8	3/4	F2U-CM-5/8-3/4	64.61	24.38	12.70	24
5/8	7/8	F2U-CM-5/8-7/8	66.13	24.38	12.70	24
5/8	1	F2U-CM-5/8-1	70.96	24.38	12.70	27
3/4	1/2	F2U-CM-3/4-1/2	64.61	24.38	9.90	27
3/4	1	F2U-CM-3/4-1	72.48	24.38	15.74	27
1	1-1/4	F2U-CM-1-1-1/4	90.51	31.24	22.35	35
1	1-1/2	F2U-CM-1-1-1/2	99.15	31.24	22.35	41
1	2	F2U-CM-1-2	122.52	31.24	22.35	54
1-1/4	1-1/2	F2U-CM-1-1/4-1-1/2	114.14	41.14	27.68	48
1-1/4	2	F2U-CM-1-1/4-2	135.22	41.14	27.68	48
1-1/2	2	F2U-CM-1-1/2-2	141.31	50.03	34.03	57

双卡套 45° 定位弯通终端接头

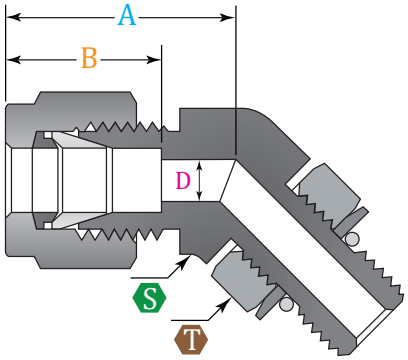

管子尺寸		订货号	外形尺寸				
			A	B	D	S	T
in.			mm				
1/4	7/16-20	F2E-45° -SAE-1/4	25.7	15.24	4.82	3	17
3/8	9/16-18	F2E-45° -SAE-3/8	27.9	16.7	7.11	17	17
1/2	3/4-16	F2E-45° -SAE-1/2	32	22.9	10.4	22	22
3/4	1-1/16-12	F2E-45° -SAE-3/4	39.87	24.4	15.7	30	32
1	1-5/16-12	F2E-45° -SAE-1	47.49	31.2	22.35	35	38

双卡套弯通中间接头

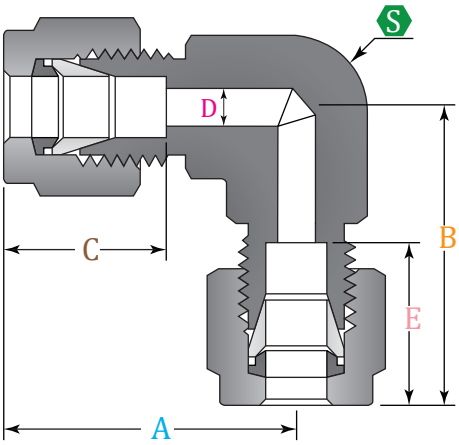

管子尺寸	订货号	外形尺寸			
		A	C	D	S
in.		mm			
1/16	F2E-1/16	17.8	8.6	1.2	10
1/8	F2E-1/8	22.3	12.7	2.2	10
3/16	F2E-3/16	24.3	13.7	3	13
1/4	F2E-1/4	27	15	4.8	13
5/16	F2E-5/16	28.7	16	6	14
3/8	F2E-3/8	30	17	7	17
1/2	F2E-1/2	36	23	10	22
5/8	F2E-5/8	39	24	13	24
3/4	F2E-3/4	40	24	16	27
7/8	F2E-7/8	44.7	26	18	35
1	F2E-1	49	31	22	35
1-1/4	F2E-1-1/4	66	41	28	43
1-1/2	F2E-1-1/2	78	50	34	50
2	F2E-2	107	67.5	46	70
mm		mm			
2	F2E-2	22.3	12.9	1.7	13
3	F2E-3	22.3	12.9	2.4	13
4	F2E-4	25.4	14	2.4	13
6	F2E-6	27	15	4.8	14
8	F2E-8	29	16	6.4	17
10	F2E-10	31.5	17	8	19
12	F2E-12	36	23	9.5	22
15	F2E-15	39	24.4	12	24
16	F2E-16	39	24.4	13	24
18	F2E-18	40	24.4	15	30
20	F2E-20	43	26	16	32
22	F2E-22	42.6	26	18	32
25	F2E-25	49.1	31	22	38
28	F2E-28	64	36.6	22	46
32	F2E-32	72	42	29	50
38	F2E-38	84	49.4	33	60

注：A=B　C=E

双卡套异径弯通中间接头

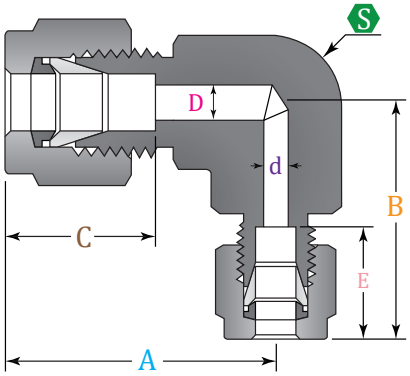

管子尺寸		订货号	外形尺寸						
			A	B	C	E	d	D	S
in.			mm						
3	6	F2E-R-3	22.3	22.3	12.9	15.3	2.4	2.4	13
8		F2E-R-8	28.8	28.8	16.2	15.3	4.8	6.4	17
10		F2E-R-10	31.5	31.5	7.9	15.3	4.8	8	17
12		F2E-R-12	36	36	9.5	15.3	4.8	9.5	22
15	12	F2E-R-15	38	38	11.9	22.8	9.5	12	27
16		F2E-R-16	38	38	12.7	22.8	9.5	13	27
18		F2E-R-18	39.8	39.8	15.1	22.8	9.5	15	27
22		F2E-R-22	44.6	44.6	18.3	22.8	9.5	18	48
25		F2E-R-25	49.1	49.1	21.8	22.8	9.5	22	48

双卡套锥螺纹弯通终端接头

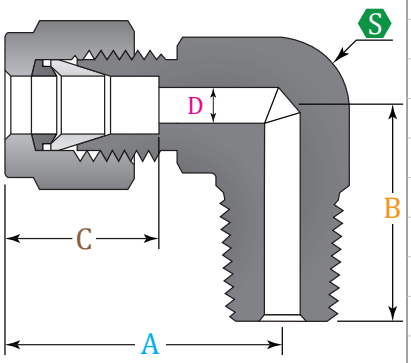

管子尺寸		订货号	外形尺寸				
			A	B	C	D	S
in.			mm				
1/16	1/16	F2E-CM-1/16-1/16	19.05	7.78	8.63	1.27	11
1/16	1/8	F2E-CM-1/16-1/8	19.05	17.78	8.63	1.27	11
1/8	1/8	F2E-CM-1/8-1/8	24.9	18.9	12.7	2.28	13
1/8	1/4	F2E-CM-1/8-1/4	24.9	23.36	12.7	2.28	13
3/16	1/8	F2E-CM-3/16-1/8	25.4	18.79	13.71	3.04	13
3/16	1/4	F2E-CM-3/16-1/4	25.4	23.36	13.71	3.04	13
1/4	1/16	F2E-CM-1/4-1/16	27	18.79	15.24	3.04	13
1/4	1/8	F2E-CM-1/4-1/8	26.47	18.79	15.24	4.82	13
1/4	1/4	F2E-CM-1/4-1/4	27.18	23.8	15.24	4.82	13
1/4	3/8	F2E-CM-1/4-3/8	29.71	26.2	15.24	4.82	17
1/4	1/2	F2E-CM-1/4-1/2	31.97	33	15.24	4.82	22
5/16	1/8	F2E-CM-5/16-1/8	28.70	19.8	16.25	4.82	14
5/16	1/4	F2E-CM-5/16-1/4	29.7	24.5	16.25	6.35	17
5/16	3/8	F2E-CM-5/16-3/8	30.48	26.2	16.25	6.35	17
3/8	1/8	F2E-CM-3/8-1/8	30.48	20.6	16.76	4.82	17
3/8	1/4	F2E-CM-3/8-1/4	30.48	25.4	16.76	7.11	17
3/8	3/8	F2E-CM-3/8-3/8	31.24	26.2	16.76	7.11	22
3/8	1/2	F2E-CM-3/8-1/2	31.42	33.02	16.76	7.11	27
3/8	3/4	F2E-CM-3/8-3/4	37.08	336.8	16.76	7.11	22
1/2	1/4	F2E-CM-1/2-1/4	36.06	28.3	22.86	7.11	22
1/2	3/8	F2E-CM-1/2-3/8	36.06	28.3	22.86	9.65	22
1/2	1/2	F2E-CM-1/2-1/2	36.06	33.02	22.86	10.41	26
1/2	3/4	F2E-CM-1/2-3/4	39.87	36.83	22.86	10.41	27
5/8	3/8	F2E-CM-5/8-3/8	37.06	30.22	24.38	9.65	24
5/8	1/2	F2E-CM-5/8-1/2	37.06	35.10	24.38	11.93	24
5/8	3/4	F2E-CM-5/8-3/4	39.87	36.83	24.38	12.7	27
3/4	1/2	F2E-CM-/4-1/2	39.87	37	24.38	11.93	27
3/4	3/4	F2E-CM-3/4-3/4	39.87	36.83	24.38	15.74	27
7/8	3/4	F2E-CM-7/8-3/4	44.7	41.65	25.9	15.74	35
1	3/4	F2E-CM-1-3/4 接头	49.02	42.2	31.24	15.74	35
1	1	F2E-CM-1-1	49.02	46.7	31.24	22.35	35
1-1/4	1-1/4	F2E-CM-1-1/4-1-1/4	66.54	47.75	41.14	27.68	43
1-1/2	1-1/2	F2E-CM-1-1/2-1-1/2	77.97	60.45	50.03	34.03	51
2	2	F2E-CM-2-2	107.18	70.61	62.73	45.97	70
mm	in.		mm				
3	1/8	F2E-CM-3-1/8	23.6	17.8	12.5	2.4	12.7
3	1/4	F2E-CM-3-1/4	24.6	23.4	12.9	2.4	12.7
4	1/8	F2E-CM-4-1/8	25.4	18.8	13.7	2.4	12.7
4	1/4	F2E-CM-4-1/4	25.4	23.4	13.7	2.4	12.7
6	1/8	F2E-CM-6-1/8	27	18.8	15.3	4.8	12.7
6	1/4	F2E-CM-6-1/4	27	23.4	15.3	4.8	12.7
6	3/8	F2E-CM-6-3/8	29.8	26.2	15.3	4.8	17.5
6	1/2	F2E-CM-6-1/2	31.8	33	15.3	4.8	20.6
8	1/8	F2E-CM-8-1/8	28.8	19.8	16.2	4.8	14.3

双卡套锥螺纹弯通终端接头

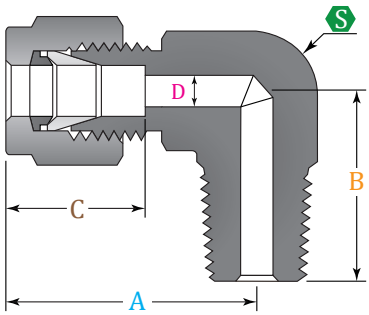

管子尺寸		订货号	外形尺寸				
			A	B	C	D	S
mm	in.		mm				
8	1/4	F2E-CM-8-1/4	28.8	24.4	16.2	6.4	14.3
8	3/8	F2E-CM-8-3/8	30.6	26.2	16.2	6.4	17.5
8	1/2	F2E-CM-8-1/2	32.6	33	16.2	6.4	20.6
10	1/8	F2E-CM-10-1/8	31.5	23.6	17.2	4.8	17.5
10	1/4	F2E-CM-10-1/4	31.5	26.2	17.2	7.1	17.5
10	3/8	F2E-CM-10-3/8	31.5	26.2	17.2	7.9	17.5
10	1/2	F2E-CM-10-1/2	33.5	33	17.2	7.9	20.6
12	1/8	F2E-CM-12-1/8	36	23.6	22.8	4.8	20.6
12	1/4	F2E-CM-12-1/4	36	28.2	22.8	7.1	20.6
12	3/8	F2E-CM-12-3/8	36	28.2	22.8	9.5	20.6
12	1/2	F2E-CM-12-1/2	36	33	22.8	9.5	20.6
12	3/4	F2E-CM-12-3/4	39.8	36.8	22.8	9.5	27
16	3/8	F2E-CM-16-3/8	38	30.2	24.4	9.5	25.4
16	1/2	F2E-CM-16-1/2	38	35.1	24.4	11.9	23.81
16	3/4	F2E-CM-16-3/4	39.8	36.8	24.4	12.7	23.81
18	1/2	F2E-CM-18-1/2	39.8	36.8	24.4	11.9	27
18	3/4	F2E-CM-18-3/4	39.8	36.8	24.4	15.1	27
20	1/2	F2E-CM-20-1/2	44.6	41.7	26	11.9	34.92
20	3/4	F2E-CM-20-3/4	44.6	41.7	26	15.9	34.92
22	3/4	F2E-CM-22-3/4	44.6	41.7	26	15.9	34.92
22	1	F2E-CM-22-1	44.6	46.5	26	18.3	34.92
25	3/4	F2E-CM-25-3/4	49.1	41.7	31.3	15.9	34.92
25	1	F2E-CM-25-1	49.1	46.5	31.3	21.8	34.92

双卡套定位管螺纹弯通终端接头

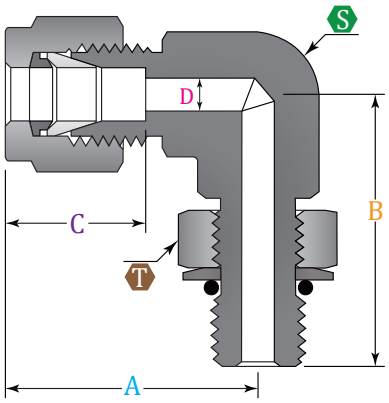

管子尺寸		订货号	外形尺寸					
			A	B	C	D	S	T
in.			mm					
1/4	7/16-20	F2E-EC-SAE-1/4	28.4	28.4	15.2	4.8	13	14
5/16	1/2-20	F2E-EC-SAE-5/16	30.2	29.5	16.2	5.84	14	17
3/8	9/16-18	F2E-EC-SAE-3/8	32	32.3	16.8	7.11	17	17
3/8	3/4-16	F2E-EC-SAE-3/8	34.8	37.8	16.8	7.11	22	22
1/2	3/4-16	F2E-EC-SAE-1/2	37.6	37.8	22.9	10.4	22	22
5/8	7/8-14	F2E-EC-SAE-5/8	39.6	43.4	24.4	12.7	27	27
3/4	1-1/16-12	F2E-EC-SAE-3/4	41.4	48.8	24.4	15.7	27	32
7/8	1-3/16-12	F2E-EC-SAE-7/8	43.2	50.5	25.9	18.3	32	35
1	1-5/16-12	F2E-EC-SAE-1	50.5	53.6	31.2	22.35	35	38
1-1/4	1-5/8-12	F2E-EC-SAE-1-1/4	67.8	58.1	41.1	27.3	43	48
1-1/2	1-7/8-12	F2E-EC-SAE-1-1/2	78	60.4	50.03	34.03	51	54
2	2-1/2-12	F2E-EC-SAE-2	107	71.6	67.6	45.9	70	70

双卡套承插焊弯通终端接头

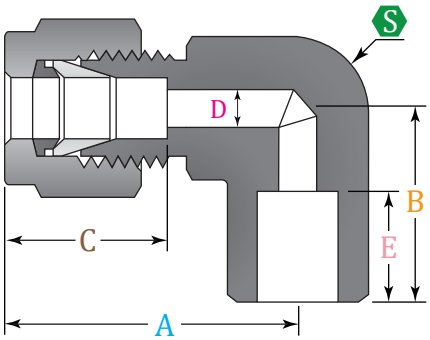

管子尺寸		订货号	外形尺寸					
			A	B	C	D	S	E
in.	mm		mm					
1/4	13	F2E-S.W-1/4-13	26.9	19.6	15.24	4.82	13	7.87
3/8	16	F2E-S.W-3/8-16	30.5	23.1	16.8	7.11	17	9.65
1/2	20	F2E-S.W-1/2-20	36.06	25.9	22.9	10.4	22	12.7
3/4	27	F2E-S.W-3/4-27	39.9	29.7	24.4	15.7	27	14.2
1	35	F2E-S.W-1-35	49.02	36.8	31.2	22.4	35	19.1

双卡套对焊式弯通终端接头

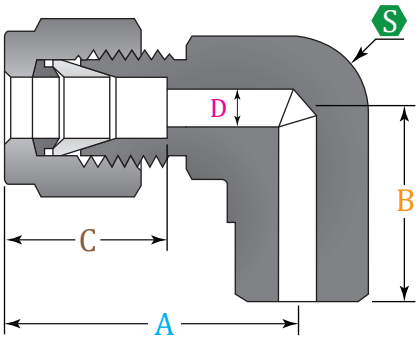

管子尺寸		订货号	外形尺寸				
			A	B	C	D	S
in.			mm				
1/8	1/8	F2E-B.W-1/8-1/8	6.9	18.8	15.2	4.82	13
1/4	1/4	F2E-B.W-1/4-1/4	26.9	23.4	15.2	4.82	13
3/8	1/4	F2E-B.W-3/8-1/4	300.4	25.4	16.8	7.11	17
1/2	1/2	F2E-B.W-1/2-1/2	36.6	33.02	22.9	10.4	22
3/4	3/4	F2E-B.W-3/4-3/4	39.87	36.8	24.4	15.7	27

双卡套内螺纹式弯通终端接头

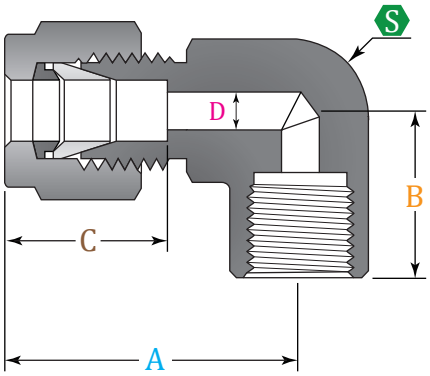

管子尺寸		订货号	外形尺寸				
			A	B	C	D	S
in.			mm				
1/8	1/8	F2E-F-1/8-1/8	24.63	19.05	12.7	2.28	13
1/8	1/4	F2E-F-1/8-1/4	27.43	22.35	12.7	2.28	17
3/16	1/8	F2E-F-3/16-1/8	25.4	19.05	13.71	3.04	13
1/4	1/8	F2E-F-1/4-1/8	26.95	19.05	15.24	4.82	13
1/4	1/4	F2E-F-1/4-1/4	29.71	22.35	15.24	4.82	17
1/4	3/8	F2E-F-1/4-3/8	31.75	22.35	15.24	4.82	22
1/4	1/2	F2E-F-1/4-1/2	34.24	28.44	15.24	4.82	27
5/16	1/8	F2E-F-5/16-1/8	28.7	19.05	16.25	6.35	14
5/16	1/4	F2E-F-5/16-1/4	30.48	22.35	16.25	6.35	17
3/8	1/8	F2E-F-3/8-1/8	30.48	19.05	16.76	7.11	17
3/8	1/4	F2E-F-3/8-1/4	31.24	22.35	16.76	7.11	17
3/8	3/8	F2E-F-3/8-3/8	33.24	22.35	16.76	7.11	22
3/8	1/2	F2E-F-3/8-1/2	36.06	28.44	16.76	7.11	27
1/2	1/4	F2E-F-1/2-1/4	36.06	22.35	22.86	10.41	22
1/2	3/8	F2E-F-1/2-3/8	36.06	22.35	22.86	10.41	22
1/2	1/2	F2E-F-1/2-1/2	38.85	28.44	22.86	10.41	27
1/8	3/8	F2E-F-1/8-3/8	38.1	22.35	24.38	12.7	24
5/8	1/2	F2E-F-5/8-1/2	39.87	28.44	24.38	12.7	27
3/4	1/2	F2E-F-3/4-1/2	39.87	28.44	24.38	15.74	27
3/4	3/4	F2E-F-3/4-3/4	44.7	31.75	24.38	15.74	35
7/8	3/4	F2E-F-7/8-3/4	44.7	31.75	25.9	18.28	35
1	3/4	F2E-F-1-3/4	49.02	31.75	31.24	22.35	35
1	1	F2E-F-1-1	50.29	38.1	31.24	22.35	43
mm	in.		mm				
6	1/8	F2E-F-6-1/8	27	19	15.3	4.8	12.7
6	1/4	F2E-F-6-1/4	30	22.4	15.3	4.8	17.4
6	3/8	F2E-F-6-3/8	31.7	22.4	15.3	4.8	20.7
6	1/2	F2E-F-6-1/2	34.6	28.4	15.3	4.8	25.4
8	1/8	F2E-F-8-1/8	30	19	16.2	6.4	15.9
8	1/4	F2E-F-8-1/4	30.6	22.4	16.2	6.4	17.5
8	1/2	F2E-F-8-1/2	35.2	28.4	16.2	6.4	25.4
10	1/8	F2E-F-10-1/8	31.5	19	17.2	7.9	17.5
10	1/4	F2E-F-10-1/4	33.5	22.3	17.2	7.9	17.5
10	3/8	F2E-F-10-3/8	33.5	22.4	17.2	7.9	21
10	1/2	F2E-F-10-1/2	36.1	28.4	17.2	7.9	25.4
12	1/4	F2E-F-12-1/4	36	22.4	22.8	9.5	21
12	3/8	F2E-F-12-3/8	36.2	22.35	22.8	9.5	21
12	1/2	F2E-F-12-1/2	38.8	28.4	22.8	9.5	25.4
16	1/2	F2E-F-16-1/2	39.5	28.4	24.4	12.7	27

双卡套侧锥螺纹三通终端接头

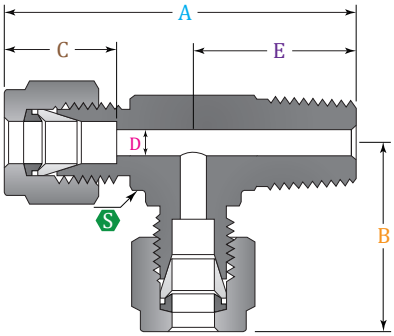

管子尺寸		订货号	外形尺寸					
			A	B	C	D	E	S
in.			mm					
1/16	1/16	F2T-CM-1/16	36.83	19.05	8.63	1.27	17.78	11.11
1/16	1/8	F2T-CM-1/16	36.83	19.05	8.63	1.27	17.78	11.11
1/8	1/8	F2T-CM-1/8	43.81	24.91	12.70	2.28	18.90	12.70
1/8	1/4	F2T-CM-1/8	48.27	24.91	12.70	2.28	23.36	12.70
3/16	1/8	F2T-CM-3/16	43.17	24.38	13.71	3.04	18.79	12.70
3/16	1/4	F2T-CM-3/16	48.76	25.40	13.71	3.04	23.36	12.70
1/4	1/16	F2T-CM-1/4	45.69	26.90	15.24	3.04	18.79	12.70
1/4	1/8	F2T-CM-1/4	45.71	26.92	15.24	4.82	18.79	12.70
1/4	1/4	F2T-CM-1/4	50.95	27.08	15.24	4.82	23.87	12.70
1/4	3/8	F2T-CM-1/4	58.11	29.71	15.24	4.82	28.40	17.46
1/4	1/2	F2T-CM-1/4	67.07	31.97	15.24	4.82	35.10	20.64
5/16	1/8	F2T-CM-5/16	49.52	29.71	16.25	4.82	19.81	14.28
5/16	1/4	F2T-CM-5/16	54.27	29.77	16.25	6.35	24.50	14.28
5/16	3/8	F2T-CM-5/16	58.88	30.48	16.25	6.35	28.40	17.46
3/8	1/4	F2T-CM-3/8	55.88	30.48	16.76	7.11	25.40	15.87
3/8	3/8	F2T-CM-3/8	59.68	31.24	16.76	7.11	28.44	17.46
3/8	1/2	F2T-CM-3/8	66.29	33.27	16.76	7.11	33.02	20.64
3/8	3/4	F2T-CM-3/8	73.91	37.08	16.76	7.11	36.83	26.98
1/2	1/4	F2T-CM-1/2	64.36	36.06	22.86	7.11	28.30	20.64
1/2	3/8	F2T-CM-1/2	64.36	36.06	22.86	9.65	28.30	20.64
1/2	1/2	F2T-CM-1/2	69.08	36.06	22.86	10.41	33.02	20.64
1/2	3/4	F2T-CM-1/2	76.67	39.84	22.86	10.41	36.83	26.98
5/8	3/8	F2T-CM-5/8	67.5	38.10	24.38	9.65	29.40	23.81
5/8	1/2	F2T-CM-5/8	72.1	38.10	24.38	11.93	34.00	23.81
5/8	3/4	F2T-CM-5/8	76.7	39.87	24.38	12.70	36.83	26.98
3/4	1/2	F2T-CM-3/4	76.87	39.87	24.38	11.93	37.00	26.98
3/4	3/4	F2T-CM-3/4	76.64	39.81	24.38	15.74	36.83	26.98
7/8	3/4	F2T-CM-7/8	86.35	44.70	25.90	15.74	41.65	34.92
1	3/4	F2T-CM-1	91.22	49.02	31.24	15.74	42.20	34.92
1	1	F2T-CM-1	95.72	49.02	31.24	22.35	46.70	34.92
1-1/4	1-1/4	F2T-CM-1-1/4	114.29	66.54	41.14	27.68	47.75	42.86
1-1/2	1-1/2	F2T-CM-1-1/2	138.42	77.97	50.03	34.03	60.45	50.80
2	2	F2T-CM-2	177.79	107.18	67.56	45.97	70.61	69.85

双卡套定位管螺纹三通终端接头

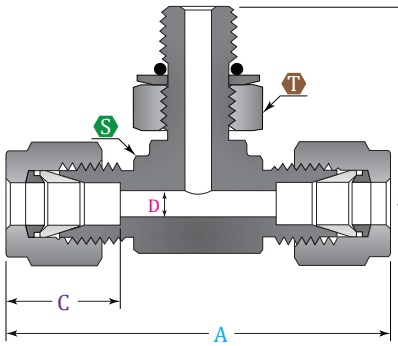

管子尺寸		订货号	外形尺寸					
			A	B	C	D	T	S
in.			mm					
1/4	7/16-20	F2T-AD-1/4	56.9	28.44	15.24	4.82	14	13
3/8	9/16-18	F2T-AD-3/8	64	32.25	16.76	7.11	17	17
1/2	3/4-16	F2T-AD-1/2	75.18	37.84	22.86	10.41	22	22
3/4	1-1/16-12	F2T-AD-3/4-1	82.8	48.76	24.38	15.74	32	27
1	1-5/16-12	F2T-AD-1	101.08	53.59	31.24	22.35	382	35
1-1/4	1-5/8-12	F2T-AD-1-1/4	135.62	58.16	41.14	27.68	48	43
1-1/2	1-7/8-12	F2T-AD-1-1/2	155.94	60.45	50.03	34.03	54	51
2	2-1/2-12	F2T-AD-2	214.36	71.62	67.56	45.97	70	70

双卡套侧定位管螺纹三通终端接头

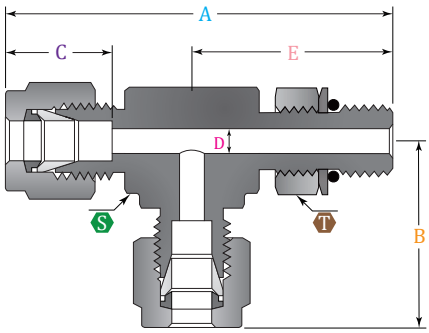

管子尺寸		订货号	外形尺寸						
			A	B	C	D	E	T	S
in.			mm						
1/4	7/16-20	F2T-AD-SAE-1/4-7/16-20	56.88	28.44	15.24	4.82	28.44	14	13
3/8	9/16-18	F2T-AD-SAE-3/8-9/16-18	64.25	32.00	16.76	7.11	32.25	17	17
1/2	3/4-16	F2T-AD-SAE-1/2-3/4-16	75.43	37.59	22.86	10.41	37.84	22	22
3/4	1-1/16-12	F2T-AD-SAE-3/4-1-1/16-12	90.16	41.40	24.38	15.74	48.76	32	27
1	1-5/16-12	F2T-AD-SAE-1-1-5/16-12	101.08	50.54	31.24	22.35	50.54	38	35
1-1/4	1-5/8-12	F2T-AD-SAE-1-1/4-1-5/8-12	125.97	67.81	41.14	27.68	58.16	48	43
1-1/2	1-7/8-12	F2T-AD-SAE-1-1/2-1-7/8-12	138.42	77.97	50.03	34.03	60.45	54	51
2	2-1/2-12	F2T-AD-SAE-2-2-1/2-12	178.8	107.2	67.56	45.97	71.62	70	70

双卡套内螺纹三通终端接头

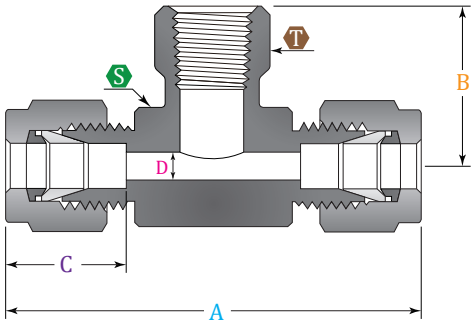

管子尺寸		订货号	外形尺寸					
			A	B	C	D	T	S
in.			mm					
1/8	1/8	F2T-GC-1/8-1/8	48.76	19.05	12.70	2.28	11	13
1/8	1/4	F2T-GC-1/8-1/4	54.86	22.35	12.70	2.28	11	17
3/16	1/8	F2T-GC-3/16-1/8	50.8	19.05	13.71	3.04	13	13
1/4	1/8	F2T-GC-1/4-1/8	53.84	19.05	15.24	4.82	14	13
1/4	1/4	F2T-GC-1/4-1/4	59.4	22.35	15.24	4.82	14	17
1/4	3/8	F2T-GC-1/4-3/8	63.5	22.35	15.24	4.82	14	22
1/4	1/2	F2T-GC-1/4-1/2	69.08	28.44	15.24	4.82	14	27
5/16	1/8	F2T-GC-5/16-1/8	57.4	19.05	16.25	6.35	17	14
5/16	1/4	F2T-GC-5/16-1/4	60.96	22.35	16.25	6.35	17	17
3/8	1/8	F2T-GC-3/8-1/8	60.96	19.05	16.76	7.11	17	17
3/8	1/4	F2T-GC-3/8-1/4	62.48	22.35	16.76	7.11	17	17
3/8	3/8	F2T-GC-3/8-3/8	66.54	22.35	16.76	6.35	17	22
3/8	1/2	F2T-GC-3/8-1/2	72.12	28.44	16.76	7.11	17	27
1/2	1/4	F2T-GC-1/2-1/4	72.12	22.35	22.86	10.41	22	22
1/2	3/8	F2T-GC-1/2-3/8	72.12	22.35	22.86	10.41	22	22
1/2	1/2	F2T-GC-1/2-1/2	79.74	28.44	22.86	10.41	22	27
5/8	3/8	F2T-GC-5/8-3/8	76.2	22.35	24.38	12.70	27	24
5/8	1/2	F2T-GC-5/8-1/2	77.72	28.44	24.38	12.70	27	27
3/4	1/2	F2T-GC-3/4-1/2	79.74	28.44	24.38	15.74	29	27
3/4	3/4	F2T-GC-3/4-3/4	89.4	31.75	24.38	15.74	29	35
7/8	3/4	F2T-GC-7/8-3/4	89.4	31.75	25.90	18.28	32	35
1	3/4	F2T-GC-1-3/4	98.04	31.75	31.24	22.35	38	35
1	1	F2T-GC-1-1	107.18	38.10	31.24	22.35	38	43
mm	in.		mm					
6	1/8	F2T-GC-6-1/8	54	19.00	15.3	4.8	14	13
6	1/4	F2T-GC-6-1/4	59.6	22.40	15.3	4.8	14	17
6	3/8	F2T-GC-6-3/8	63.4	22.40	15.3	4.8	14	22
6	1/2	F2T-GC-6-1/2	69	28.40	15.3	4.8	14	25
8	1/8	F2T-GC-8-1/8	59.8	19.00	16.2	6.4	17	17
8	1/4	F2T-GC-8-1/4	61.2	22.40	16.2	6.4	17	17
8	3/8	F2T-GC-8-3/8	64.8	22.40	16.2	6.4	17	22
8	1/2	F2T-GC-8-1/2	70.4	28.40	16.2	6.4	17	25
10	1/8	F2T-GC-10-1/8	63	19.00	17.2	7.9	19	17
10	1/4	F2T-GC-10-1/4	67	22.40	17.2	7.9	19	22
10	3/8	F2T-GC-10-3/8	67	22.40	17.2	7.9	19	22
10	1/2	F2T-GC-10-1/2	67.2	22.40	17.2	9.5	19	25
12	1/4	F2T-GC-12-1/4	72	22.40	22.8	9.5	22	22
12	3/8	F2T-GC-12-3/8	72	22.40	22.8	9.5	22	22
12	1/2	F2T-GC-12-1/2	80	28.40	22.8	9.5	22	25
16	1/2	F2T-GC-16-1/2	80	28.70	24.4	12.7	25	25

双卡套侧内螺纹三通终端接头

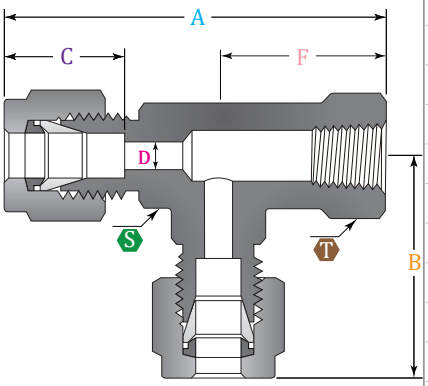

管子尺寸		订货号	外形尺寸						
			A	B	C	D	F	T	S
in.			mm						
1/8	1/8	F2T-F-1/8-1/8	43.68	24.63	12.70	2.28	19.05	11	13
1/8	1/4	F2T-F-1/8-1/4	49.78	27.43	12.70	2.28	22.35	11	17
3/16	1/8	F2T-F-3/16-1/8	44.45	25.40	13.71	3.04	19.05	13	13
1/4	1/8	F2T-F-1/4-1/8	45.97	26.92	15.24	4.82	19.05	14	13
1/4	1/4	F2T-F-1/4-1/8	52.06	29.71	15.24	4.82	22.35	14	17
1/4	3/8	F2T-F-1/4-3/8	54.1	31.75	15.24	4.82	22.35	14	22
1/4	1/2	F2T-F-1/4-1/2	62.98	34.54	15.24	4.82	28.44	14	24
5/16	1/8	F2T-F-5/16-1/8	47.75	28.70	16.25	6.35	19.05	17	14
5/16	1/4	F2T-F-5/16-1/4	52.83	30.48	16.25	6.35	22.35	17	17
3/8	1/8	F2T-F-3/8-1/8	49.53	30.48	16.76	7.11	19.05	17	17
3/8	1/4	F2T-F-3/8-1/4	53.59	31.24	16.76	7.11	22.35	17	17
3/8	3/8	F2T-F-3/8-3/8	55.62	33.27	16.76	6.35	22.35	17	22
3/8	1/2	F2T-F-3/8-1/2	64.5	36.06	16.76	7.11	28.44	17	27
1/2	1/4	F2T-F-1/2-1/4	58.41	36.06	22.86	10.41	22.35	22	22
1/2	3/8	F2T-F-1/2-3/8	58.41	36.06	22.86	10.41	22.35	22	22
1/2	1/2	F2T-F-1/2-1/2	68.31	39.87	22.86	10.41	28.44	22	27
5/8	3/8	F2T-F-5/8-3/8	60.45	38.10	24.38	12.70	22.35	27	24
5/8	1/2	F2T-F-5/8-1/2	67.3	38.86	24.38	12.70	28.44	27	27
3/4	1/2	F2T-F-3/4-1/2	68.31	39.87	24.38	15.74	28.44	27	27
3/4	3/4	F2T-F-3/4-3/4	76.45	44.70	24.38	15.74	31.75	27	35
7/8	3/4	F2T-F-7/8-3/4	76.45	44.70	31.75	18.28	31.75	32	35
1	3/4	F2T-F-1-3/4	80.77	49.02	38.10	22.35	31.75	38	35
1	1	F2T-F-1-1	88.39	50.29	38.10	22.35	38.10	38	43
mm	in.		mm						
6	1/8	F2T-F-6-1/8	46	27.0	15.3	4.8	19.00	14	13
6	1/4	F2T-F-6-1/4	52.2	29.8	15.3	4.8	22.40	14	17
6	3/8	F2T-F-6-3/8	54.1	31.7	15.3	4.8	22.40	14	22
6	1/2	F2T-F-6-1/2	62.9	34.5	15.3	4.8	28.40	14	27
8	1/8	F2T-F-8-1/8	48.9	29.9	16.2	6.4	19.00	17	17
8	1/4	F2T-F-8-1/4	53	30.6	16.2	6.4	22.40	17	17
8	3/8	F2T-F-8-3/8	54.8	32.4	16.2	6.4	22.40	17	22
8	1/2	F2T-F-8-1/2	63.6	35.2	16.2	6.4	28.40	17	27
10	1/8	F2T-F-10-1/8	50.5	31.5	17.2	7.9	19.00	19	22
10	1/4	F2T-F-10-1/4	56	33.6	17.2	7.9	22.40	19	22
10	3/8	F2T-F-10-3/8	56	33.6	17.2	7.9	22.40	19	22
10	1/2	F2T-F-10-1/2	62	33.6	17.2	7.9	28.40	19	27
12	1/4	F2T-F-12-1/4	58.4	36.0	22.8	9.5	22.40	22	22
12	3/8	F2T-F-12-3/8	58.4	36.0	22.8	9.5	22.40	22	22
12	1/2	F2T-F-12-1/2	68.4	40.0	22.8	9.5	28.40	22	27
16	1/2	F2T-F-16-1/2	68.4	40.0	24.4	12.7	28.40	25	27

双卡套三通中间接头

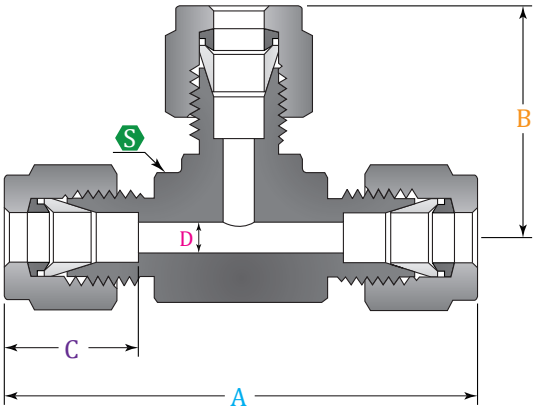

管子尺寸	订货号	外形尺寸				
		A	B	C	D	S
in.		mm				
1/16	F2T-1/16	35.76	17.88	8.63	1.27	10
1/8	F2T-1/8	44.7	22.35	12.70	2.28	10
3/16	F2T-3/16	48.76	24.38	13.71	3.04	13
1/4	F2T-1/4	53.84	26.92	15.24	4.82	13
5/16	F2T-5/16	57.4	28.70	16.25	6.35	14
3/8	F2T-3/8	60.96	30.48	16.76	7.11	17
1/2	F2T-1/2	72.12	36.06	22.86	10.41	22
5/8	F2T-5/8	77.6	38.80	24.38	12.70	24
3/4	F2T-3/4	79.74	39.87	24.38	15.74	27
7/8	F2T-7/8	89.4	44.70	25.90	18.28	35
1	F2T-1	98.04	49.02	31.24	22.35	35
1-1/4	F2T-1-1/4	133.08	66.54	41.14	27.68	43
1-1/2	F2T-1-1/2	155.94	77.97	50.03	34.03	51
2	F2T-2	214.36	107.18	67.56	45.97	70
mm		mm				
2	F2T-2	44.6	22.3	12.9	1.7	10
3	F2T-3	44.6	22.3	12.9	2.4	10
4	F2T-4	50.8	25.4	13.7	2.4	13
6	F2T-6	54	27.0	15.3	4.8	13
8	F2T-8	57.6	28.8	16.2	6.4	14
10	F2T-10	63	31.5	17.2	7.9	17
12	F2T-12	72	36.0	22.8	9.5	22
15	F2T-15	77.6	38.8	24.4	11.9	27
16	F2T-16	77.6	38.8	24.4	12.7	27
18	F2T-18	79.6	39.8	24.4	15.1	27
20	F2T-20	85.2	42.6	26.0	15.9	35
22	F2T-22	85.2	42.6	26.0	18.3	35
25	F2T-25	98.2	49.1	31.3	21.8	35
28	F2T-28	128	64.0	36.6	21.8	41
32	F2T-32	144.6	72.3	42.0	28.6	46
38	F2T-38	168	84.0	49.4	33.7	55

双卡套异径三通中间接头

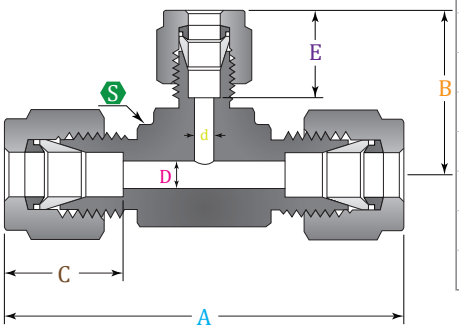

管子尺寸		订货号	外形尺寸						
			A	B	C	D	d	E	S
mm			mm						
3	6	F2T-R1-3	49.3	26.9	12.9	2.4	2.4	15.3	13
8		F2T-R1-8	59.9	29	16.2	6.4	4.8	15.3	17
10		F2T-R1-10	63	29.7	17.2	8	4.8	15.3	17
12		F2T-R1-12	72	31.8	22.8	9.5	4.8	15.3	22
15	12	F2T-R1-15	77.7	38.9	24.4	12	9.5	22.8	27
16		F2T-R1-16	77.6	38.9	24.4	13	9.5	22.8	27
18		F2T-R1-18	79.8	39.9	24.4	15	9.5	22.8	27
22		F2T-R1-22	89.4	44.7	26	18	9.5	22.8	48
25		F2T-R1-25	98	44.7	31.3	22	9.5	22.8	48

双卡套侧异径三通中间接头

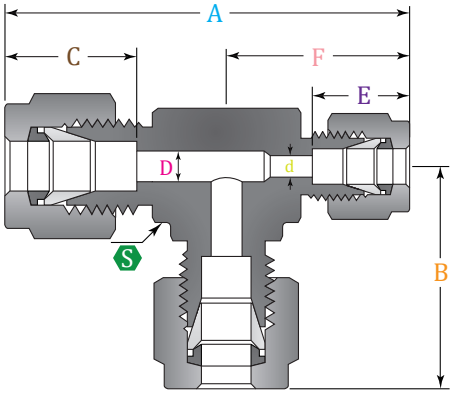

管子尺寸		订货号	外形尺寸							
			A	B	C	D	d	E	F	S
in.			mm							
3/8	1/4	F2T-R2-3/8	2.34	1.2	0.66	0.25	0.19	0.6	1.14	17

双卡套管螺纹三通中间接头

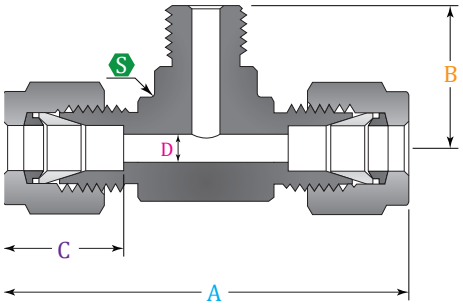

管子尺寸		订货号	外形尺寸				
			A	B	C	D	S
in.			mm				
1/16	1/16	F2T-M-1/16-1/16	36.83	17.78	8.63	1.27	11
1/16	1/8	F2T-M-1/16-1/8	36.83	17.78	8.63	1.27	11
1/8	1/8	F2T-M-1/8-1/8	43.81	18.90	12.70	2.28	13
1/8	1/4	F2T-M-1/8-14	48.27	23.36	12.70	2.28	13
3/16	1/8	F2T-M-3/16-1/8	43.17	18.79	13.71	3.04	13
3/16	1/4	F2T-M-3/16-1/4	48.76	23.36	13.71	3.04	13
1/4	1/16	F2T-M-1/4-1/16	45.69	18.79	15.24	3.04	13
1/4	1/8	F2T-M-1/4-1/8	45.71	19.10	15.24	4.82	13
1/4	1/4	F2T-M-1/4-1/4	50.95	23.87	15.24	4.82	13
1/4	3/8	F2T-M-1/4-3/8	58.11	28.40	15.24	4.82	17
1/4	1/2	F2T-M-1/4-1/2	67.07	35.10	15.24	4.82	22
5/16	1/8	F2T-M-5/16-1/8	49.5	19.81	16.25	4.82	14
5/16	1/4	F2T-M-5/16-1/4	54.27	24.50	16.25	6.35	14
5/16	3/8	F2T-M-5/16-3/8	58.88	28.40	16.25	6.35	17
3/8	1/4	F2T-M-3/8-1/4	55.88	25.40	16.76	7.11	17
3/8	3/8	F2T-M-3/8-3/8	59.68	28.44	16.76	7.11	17
3/8	1/2	F2T-M-3/8-1/2	66.29	33.02	16.76	7.11	22
3/8	3/4	F2T-M-3/8-3/4	73.91	36.83	16.76	7.11	27
1/2	1/4	F2T-M-1/2-1/4	64.36	28.30	22.86	7.11	22
1/2	3/8	F2T-M-1/2-3/8	64.36	28.30	22.86	10.41	22
1/2	1/2	F2T-M-1/2-1/2	69.08	33.02	22.86	10.41	22
1/2	3/4	F2T-M-1/2-3/4	76.7	36.83	22.86	10.41	27
5/8	3/8	F2T-M-5/8-3/8	67.5	29.40	24.38	9.65	24
5/8	1/2	F2T-M-5/8-1/2	72.1	34.00	24.38	11.93	24
5/8	3/4	F2T-M-5/8-3/4	76.7	36.83	24.38	12.70	27
3/4	1/2	F2T-M-3/4-1/2	76.87	37.00	24.38	11.93	27
3/4	3/4	F2T-M-3/4-3/4	76.7	36.83	24.38	15.74	27
7/8	3/4	F2T-M-7/8-3/4	86.35	41.65	25.90	15.74	35
1	3/4	F2T-M-1-3/4	91.2	42.20	31.24	15.74	35
1	1	F2T-M-1-1	95.72	46.70	31.24	22.35	35
1-1/4	1-1/4	F2T-M-1-1/4-1-1/4	114.29	47.75	41.14	27.68	43
1-1/2	1-1/2	F2T-M-1-1/2-1-1/2	138.42	60.45	50.03	34.03	51
2	2	F2T-M-2-2	177.79	70.61	67.56	45.97	70
mm	in.		mm				
3	1/8	F2T-M-3-1/8	47.2	17.8	12.9	2.4	13
3	1/4	F2T-M-3-1/4	49.2	23.4	12.9	2.4	13
4	1/8	F2T-M-4-1/8	50.8	18.8	13.7	2.4	13
4	1/4	F2T-M-4-1/4	50.8	23.4	13.7	2.4	13
6	1/8	F2T-M-6-1/8	54	18.8	15.3	4.8	13
6	1/4	F2T-M-6-1/4	54	23.4	15.3	4.8	14
6	3/8	F2T-M-6-3/8	59.6	26.2	15.3	4.8	17
6	1/2	F2T-M-6-1/2	63.6	33.0	15.3	4.8	22
8	1/8	F2T-M-8-1/8	57.6	19.8	16.2	4.8	14
8	1/4	F2T-M-8-1/4	57.6	24.4	16.2	6.4	14

双卡套管螺纹三通中间接头

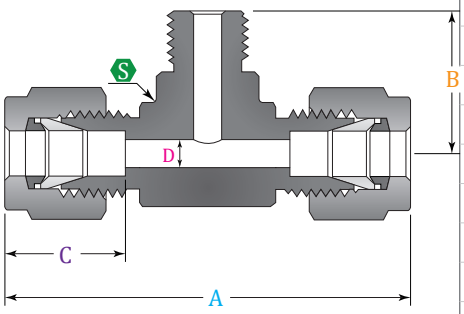

管子尺寸		订货号	外形尺寸				
			A	B	C	D	S
mm	in.		mm				
8	3/8	F2T-M-8-3/8	61.2	26.2	16.2	6.4	17
8	1/2	F2T-M-8-1/2	65.2	33.0	16.2	6.4	22
10	1/8	F2T-M-10-1/8	63	23.6	17.2	4.8	17
10	1/4	F2T-M-10-1/4	63	26.2	17.2	7.1	17
10	3/8	F2T-M-10-3/8	63	26.2	17.2	7.9	17
10	1/2	F2T-M-10-1/2	67	33.0	17.2	7.9	22
12	1/8	F2T-M-12-1/8	72	23.6	22.8	4.8	22
12	1/4	F2T-M-12-1/4	72	28.2	22.8	7.1	22
12	3/8	F2T-M-12-3/8	72	28.2	22.8	9.5	22
12	1/2	F2T-M-12-1/2	72	33.0	22.8	9.5	22
12	3/4	F2T-M-12-3/4	79.6	36.8	22.8	9.5	27
16	3/8	F2T-M-16-3/8	76	30.2	24.4	9.5	27
16	1/2	F2T-M-16-1/2	76	35.1	24.4	11.9	27
16	3/4	F2T-M-16-3/4	79.6	36.8	24.4	12.7	27
18	1/2	F2T-M-18-1/2	79.6	36.8	24.4	11.9	27
18	3/4	F2T-M-18-3/4	76.9	36.8	24.4	15.1	27
20	1/2	F2T-M-20-1/2	89.2	41.7	26.0	11.9	35
20	3/4	F2T-M-20-3/4	89.2	41.7	26.0	15.9	35
22	3/4	F2T-M-22-3/4	89.2	41.7	26.0	15.9	35
22	1	F2T-M-22-1	89.2	46.5	26.0	18.3	35
25	3/4	F2T-M-25-3/4	98.2	41.7	31.3	15.9	35
25	1	F2T-M-25-1	98.2	46.5	31.3	21.8	35

双卡套四通中间接头

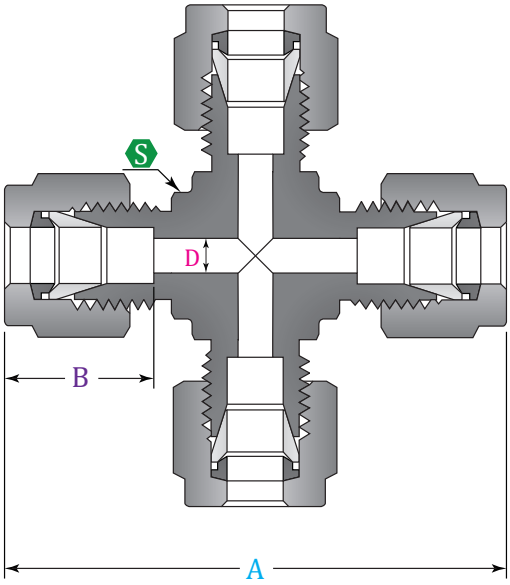

管子尺寸	订货号	外形尺寸			
		A	B	D	S
in.		mm			
1/16	F2C-1/16	35.76	8.63	1.27	10
1/8	F2C-1/8	44.7	12.7	2.28	10
3/16	F2C-3/16	48.76	13.71	3.04	13
1/4	F2C-1/4	53.84	15.24	4.82	13
5/16	F2C-5/16	57.4	16.25	6.35	14
3/8	F2C-3/8	60.96	16.76	7.11	17
1/2	F2C-1/2	72.12	22.86	10.41	22
5/8	F2C-5/8	77.6	24.38	12.7	24
3/4	F2C-3/4	79.74	24.38	15.74	27
7/8	F2C-7/8	89.4	25.9	18.28	34
1	F2C-1	98.04	31.24	22.35	34
1-1/4	F2C-1-1/4	133.08	41.14	27.68	43
1-1/2	F2C-1-1/2	155.94	50.03	34.03	50
2	F2C-2	214.36	67.56	45.97	70
mm		mm			
3	F2C-3	44.6	12.9	2.4	13
4	F2C-4	50.8	13.7	2.4	13
6	F2C-6	54	15.3	4.8	14
8	F2C-8	57.6	16.2	6.4	17
10	F2C-10	63	17.2	7.9	19
12	F2C-12	72	22.8	9.5	22
15	F2C-15	77.6	24.4	11.9	27
16	F2C-16	77.6	24.4	12.7	27
18	F2C-18	79.6	24.4	15.1	30
20	F2C-20	85.5	26	15.9	32
22	F2C-22	85.2	26	18.3	32
25	F2C-25	98.2	31.3	21.8	38
28	F2C-28	128	36.6	21.8	46
32	F2C-32	144.6	42	28.6	50
38	F2C-38	168	49.4	33.7	60

双卡套堵头

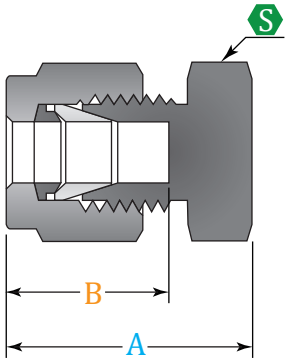

管子尺寸		订货号	外形尺寸			
			A	B	D	S
in.			mm			
1/4	1/8	F2U-P-1/4-1/8	28.5	15.2	4.8	14
1/4	1/4	F2U-P-1/4-1/4	32.5	15.2	4.8	19
1/4	3/8	F2U-P-1/4-3/8	32.5	15	5	24
1/4	1/2	F2U-P-1/4-1/2	38	15	5	27
5/16	1/4	F2U-P-5/16-1/4	33	16.2	5.5	19
5/16	1/2	F2U-P-5/16-1/2	35	16.2	7	27
3/8	1/4	F2U-P-3/8-1/4	34	17	5.5	19
3/8	3/8	F2U-P-3/8-3/8	33.6	17	6.6	24
3/8	1/2	F2U-P-3/8-1/2	37	17	7	27
1/2	1/4	F2U-P-1/2-1/4	37	23	5.5	22
1/2	3/8	F2U-P-1/2-3/8	39	23	6.6	24
1/2	1/2	F2U-P-1/2-1/2	43	23	7	27
mm	in.		mm			
3	1/4	F2U-P-3-1/4	30.3	13	2.4	19
6	1/4	F2U-P-6-1/4	32.6	15	4.8	19
6	3/8	F2U-P-6-3/8	32.6	15	4.8	24
6	1/2	F2U-P-6-1/2	38	15	4.8	27
8	1/4	F2U-P-8-1/4	33.5	16	5.5	19
8	3/8	F2U-P-8-3/8	31.2	16	6.5	24
8	1/2	F2U-P-8-1/2	35.5	16	7	27
10	1/4	F2U-P-10-1/4	35	17	5.5	19
10	3/8	F2U-P-10-3/8	34	17	6.5	24
10	1/2	F2U-P-10-1/2	36.4	17	7	27
12	1/4	F2U-P-12-1/4	37	23	5.5	22
12	3/8	F2U-P-12-3/8	39	23	6.5	24
12	1/2	F2U-P-12-1/2	43.2	23	7	27
20	1/2	F2U-P-20-1/2	50	26	7	30
22	1/2	F2U-P-22-1/2	49	26	7	30

对焊式（压垫）管螺纹直通终端接头

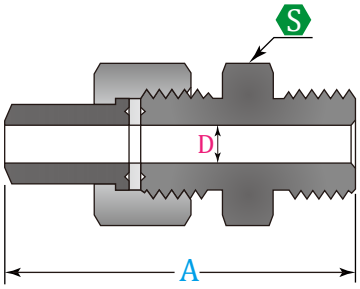

管子尺寸	订货号	外形尺寸		
		A	D	S
mm		mm		
8	F3U-8	60	4	18
10	F3U-10	61	6	21
12	F3U-12	63	7	24
14	F3U-14	73	8	27
16	F3U-16	76	10	30
20	F3U-20	84	13	36
25	F3U-25	96	17	46
30	F3U-30	103	20	55
38	F3U-38	114	26	60

对焊式（压垫）锥螺纹直通终端接头

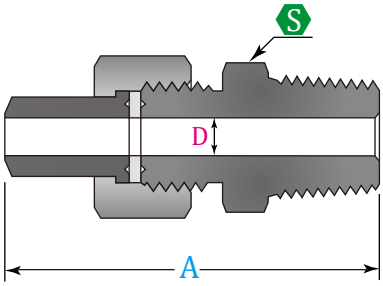

管子尺寸	订货号	外形尺寸		
		A	D	S
mm		mm		
8	F3U-CM-8	56	4	18
10	F3U-CM-10	76	6	21
12	F3U-CM-12	79	7	24
14	F3U-CM-14	93	8	24
16	F3U-CM-16	97	10	27
20	F3U-CM-20	107	13	34
25	F3U-CM-25	122	17	41
30	F3U-CM-30	131	20	46
38	F3U-CM-38	134	26	55

对焊式（压垫）内螺纹直通中间接头

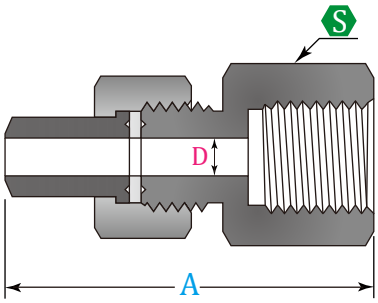

管子尺寸	订货号	外形尺寸		
		A	D	S
mm		mm		
8	F3U-F-8	62	4	15
8	F3U-F-8	70	4	18
8	F3U-F-8	80	4	24
12	F3U-F-12	82	7	24

对焊式（压垫）直通中间穿板接头

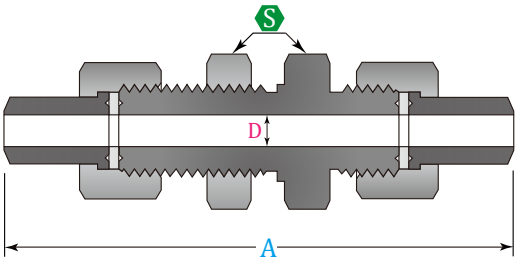

管子尺寸	订货号	外形尺寸		
		A	D	S
mm		mm		
8	F3U-BUN-8	117	4	24
10	F3U-BUN-10	120	6	27
12	F3U-BUN-12	125	7	30
14	F3U-BUN-14	142	8	30
16	F3U-BUN-16	145	10	36
20	F3U-BUN-20	157	13	41
25	F3U-BUN-25	176	17	50
30	F3U-BUN-30	188	20	55
38	F3U-BUN-38	206	26	65

对焊式（压垫）弯通中间接头

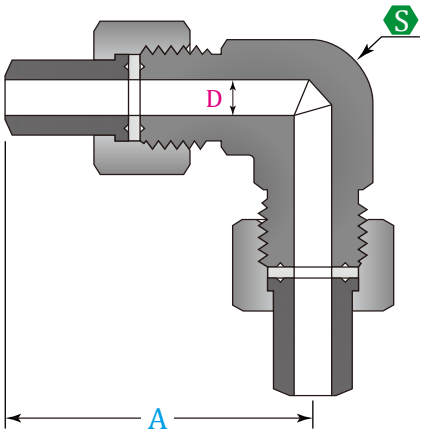

管子尺寸	订货号	外形尺寸		
		A	D	S
mm		mm		
8	F3E-8	54	4	16
10	F3E-10	60	6	16
12	F3E-12	62	7	18
14	F3E-14	68	8	21
16	F3E-16	70	10	24
20	F3E-20	80	13	27
25	F3E-25	92	17	34
30	F3E-30	99	20	36
38	F3E-38	110	26	46

对焊式（压垫）管螺纹弯通终端接头

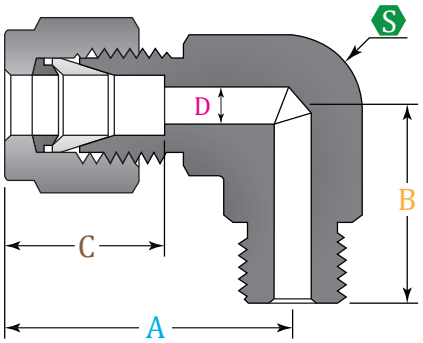

管子尺寸	订货号	外形尺寸			
		A	B	D	S
mm		mm			
10	F3E-EC-10	47	20	6	19
14	F3E-EC-14	55	22	8	27
18	F3E-EC-18	63	28	10	32
22	F3E-EC-22	68	36	15	36
28	F3E-EC-28	76	38	20	41
34	F3E-EC-34	88	43	25	50
42	F3E-EC-42	98	51	32	60
50	F3E-EC-50	107	57	40	70

对焊式（压垫）内螺纹弯通终端接头

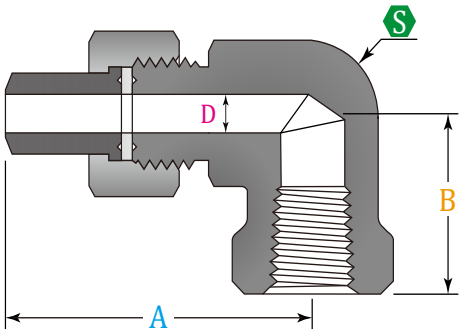

管子尺寸	订货号	外形尺寸			
		A	B	D	S
mm		mm			
8	F3E-CF-8	54	44	4	16
10	F3E-CF-10	60	50	6	16
12	F3E-CF-12	62	52	7	18
14	F3E-CF-14	68	58	8	21
16	F3E-CF-16	70	60	10	24
20	F3E-CF-20	80	70	13	27
25	F3E-CF-25	92	82	17	34
30	F3E-CF-30	99	89	20	36
38	F3E-CF-38	110	100	26	46

对焊式（压垫）弯通中间穿板接头

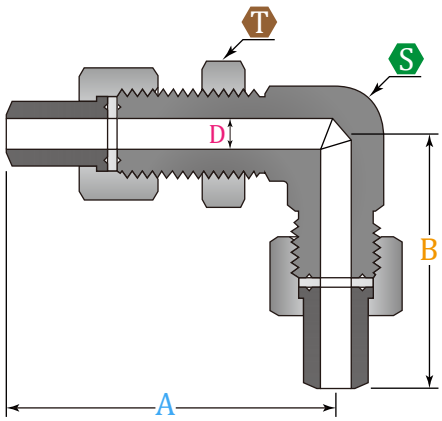

管子尺寸	订货号	外形尺寸				
		A	B	D	S	T
mm		mm				
8	F3E-BUN-8	87	54	4	18	24
10	F3E-BUN-10	91	60	6	21	27
12	F3E-BUN-12	94	62	7	24	30
14	F3E-BUN-14	106	68	8	24	30
16	F3E-BUN-16	108	70	10	27	36
20	F3E-BUN-20	118	80	13	34	41
25	F3E-BUN-25	131	92	17	41	50
30	F3E-BUN-30	146	99	20	46	55
38	F3E-BUN-38	159	110	26	55	65

对焊式（压垫）三通中间接头

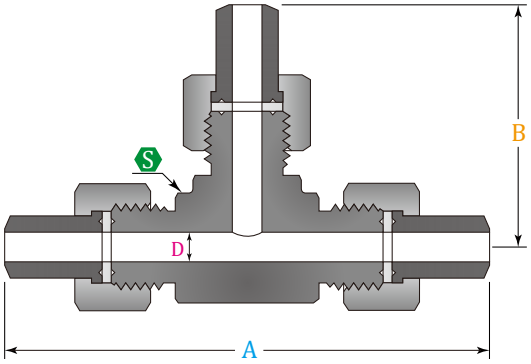

管子尺寸	订货号	外形尺寸		
		A	D	S
mm		mm		
8	F3T-8	108	4	16
10	F3T-10	120	6	16
12	F3T-12	124	7	18
14	F3T-14	136	8	21
16	F3T-16	140	10	24
20	F3T-20	160	13	27
25	F3T-25	184	17	34
30	F3T-30	198	20	36
38	F3T-38	220	26	46

对焊式（压垫）异径三通中间接头

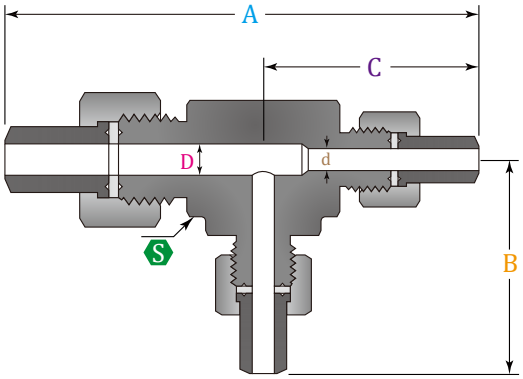

管子尺寸	订货号	外形尺寸					
		A	B	C	D	d	S
mm		mm					
8	F3T-R-8	108	54	54	4	3	16
10	F3T-R-10	120	60	60	6	5	16
12	F3T-R-12	124	62	62	7	5	18
14	F3T-R-14	136	68	68	8	7	21
16	F3T-R-16	140	70	70	10	9	24
20	F3T-R-20	160	80	80	13	10	27
25	F3T-R-25	184	92	92	17	15	34
30	F3T-R-30	198	99	99	20	16	36
38	F3T-R-38	220	110	110	26	17	46

对焊式（压垫）三通终端接头

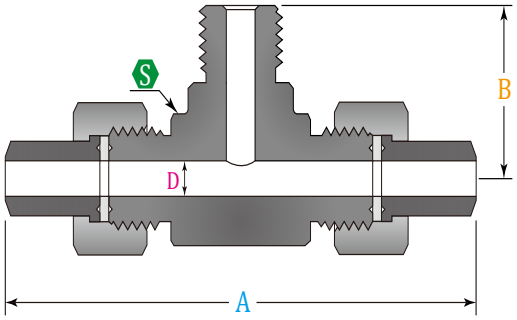

管子尺寸	订货号	外形尺寸			
		A	B	D	S
mm		mm			
8	F3T-EC-8	108	44	4	16
10	F3T-EC-10	120	50	6	16
12	F3T-EC-12	124	52	7	18
14	F3T-EC-14	136	58	8	21
16	F3T-EC-16	140	60	10	24
20	F3T-EC-20	160	70	13	27
25	F3T-EC-25	184	82	17	34
30	F3T-EC-30	198	89	20	36
38	F3T-EC-38	220	100	26	46

对焊式（压垫）定位三通终端接头

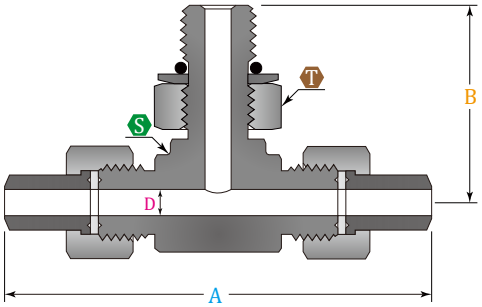

管子尺寸	订货号	外形尺寸					
		A	B	C	D	T	S
mm		mm					
8	F3T-AD-8	44	44	54	4	24	16
10	F3T-AD-10	50	50	60	6	27	16
12	F3T-AD-12	52	52	62	7	30	18
14	F3T-AD-14	58	58	68	8	30	21
16	F3T-AD-16	60	60	70	10	36	24
20	F3T-AD-20	70	70	80	13	41	27
25	F3T-AD-25	82	82	92	17	50	34
30	F3T-AD-30	89	89	99	20	55	36
38	F3T-AD-38	100	100	110	26	65	46

对焊式（压垫）内螺纹三通终端接头

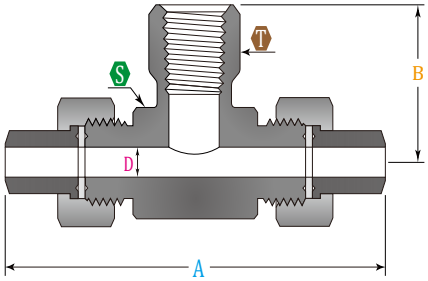

管子尺寸	订货号	外形尺寸				
		A	B	D	S	T
mm		mm				
8	F3T-CF-8	108	44	4	16	24
10	F3T-CF-10	120	50	6	16	27
12	F3T-CF-12	124	52	7	18	30
14	F3T-CF-14	136	58	8	21	30
16	F3T-CF-16	140	60	10	24	36
20	F3T-CF-20	160	70	13	27	41
25	F3T-CF-25	184	82	17	34	50
30	F3T-CF-30	198	89	20	36	55
38	F3T-CF-38	220	100	26	46	65

对焊式（压垫）四通中间接头

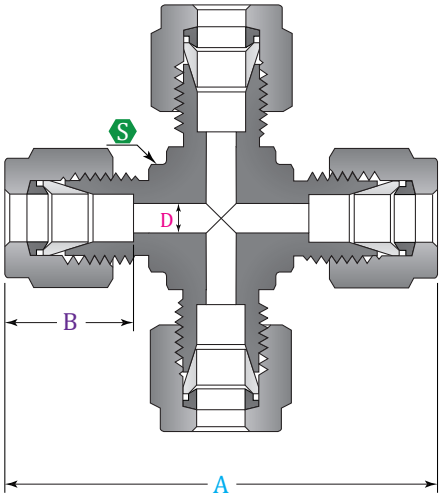

管子尺寸	订货号	外形尺寸		
		A	D	S
mm		mm		
6	F3C-6	108	4	10
10	F3C-10	120	6	14
14	F3C-14	124	7	19
18	F3C-18	136	8	24
22	F3C-22	140	10	27
28	F3C-28	160	13	32
34	F3C-34	184	17	41
42	F3C-42	198	20	50
50	F3C-50	220	26	60

承插焊直通中间接头（双承口管箍）

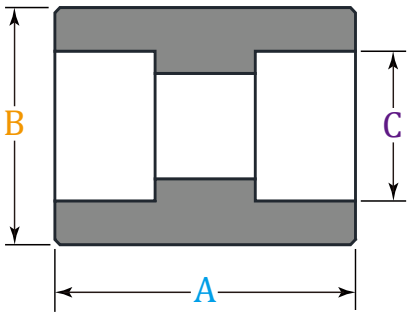

管子尺寸		订货号	外形尺寸							
			A	B						C
				3000		6000		9000		
				ave	min	ave	min	ave	min	
mm	in.		mm							
6	1/8	F4U-6-1/8	25.5	17.26	17.26	18.82	17.76	–	–	10.9
8	1/4	F4U-8-1/4	25.5	21.86	20.9	23.5	22.32	–	–	14.3
10	3/8	F4U-10-3/8	25.5	25.72	24.7	27.76	26.44	–	–	17.7
15	1/2	F4U-15-1/2	28.5	31.24	30.08	33.84	32.26	40.96	38.26	21.9
20	3/4	F4U-20-3/4	34.5	37.1	35.84	41.22	39.38	46.86	44.42	27.3
25	1	F4U-25-1	37.5	45.38	43.96	49.84	47.86	56.76	53.92	34
32	1 1/4	F4U-32-1 1/4	37.5	54.94	53.36	58.64	56.66	67.28	64.04	42.8
40	1 1/2	F4U-40-1 1/2	37.5	61.6	59.98	66.74	64.5	74.3	71.14	48.9
50	2	F4U-50-2	51	75.06	73.28	83.04	80.2	88.88	85.44	61.2
65	2 1/2	F4U-65-2 1/2	51	91.42	89.14	–	–	–	–	73.9
80	3	F4U-80-3	51	108.94	106.5	–	–	–	–	89.9
100	4	F4U-100-4	57	136.88	134.2	–	–	–	–	115.5

承插焊异径直通中间接头

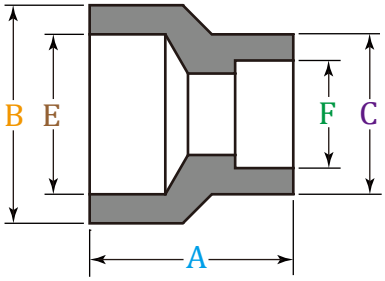

管子尺寸				订货号	外形尺寸															
					A	B						C						E	F
						3000		6000		9000		3000		6000		9000			
						ave	min	ave	min	ave	min	ave	min	ave	min	ave	min		
mm	in.	mm	in.		mm														
6	1/8	–	–	F4U-6	25.5	17.26	17.26	18.82	17.76	–	–	–						10.9	–
8	1/4	–	–	F4U-8	25.5	21.86	20.9	23.5	22.32	–	–							14.3	–
10	3/8	8	1/4	F4U-10	25.5	25.72	24.7	27.76	26.44	–	–	21.86	20.9	23.5	22.32	–	–	17.7	14.3
15	1/2	6	1/8	F4U-15	28.5	31.24	30.08	33.84	32.26	40.96	38.26	17.26	17.26	18.82	17.76	–	–	21.9	10.9
		8	1/4									21.86	20.9	23.5	22.32	–	–		14.3
		10	3/8									25.72	24.7	27.76	26.44	–	–		17.7
20	3/4	8	1/4	F4U-20	34.5	37.1	35.84	41.22	39.38	46.86	44.42	21.86	20.9	23.5	22.32	–	–	27.3	14.3
												25.72	24.7	27.76	26.44	–	–		17.7
		10	3/8									31.24	30.08	33.84	32.26	40.96	38.26		21.9
		15	1/2																
25	1	10	3/8	F4U-25	37.5	45.38	43.96	49.84	47.86	56.76	53.92	25.72	24.7	27.76	26.44	–	–	34	17.7
		15	1/2									31.24	30.08	33.84	32.26	40.96	38.26		21.9
		20	3/4									37.1	35.84	41.22	39.38	46.86	44.42		27.3
32	1 1/4	15	1/2	F4U-32	37.5	54.94	53.36	58.64	56.66	67.28	64.04	31.24	30.08	33.84	32.26	40.96	38.26	42.8	21.9
		20	3/4									37.1	35.84	41.22	39.38	46.86	44.42		27.3
		25	1									45.38	43.96	49.84	47.86	56.76	53.92		34
40	1 1/2	20	3/4	F4U-40	37.5	61.6	59.98	66.74	64.5	74.3	71.14	37.1	35.84	41.22	39.38	46.86	38.26	48.9	27.3
		25	1									45.38	43.96	49.84	47.86	56.76	53.92		34
		32	1 1/4									54.94	53.36	58.64	56.66	67.28	64.04		42.8
50	2	25	1	F4U-50	51	75.06	73.28	83.04	80.2	88.88	85.44	45.38	43.96	49.84	47.86	56.76	53.92	61.2	34
		32	1 1/4									54.94	53.36	58.64	56.66	67.28	64.04		42.8
		40	1 1/2									61.6	59.98	66.74	64.5	74.3	71.14		48.9

单承口中间接头（单承口管箍）

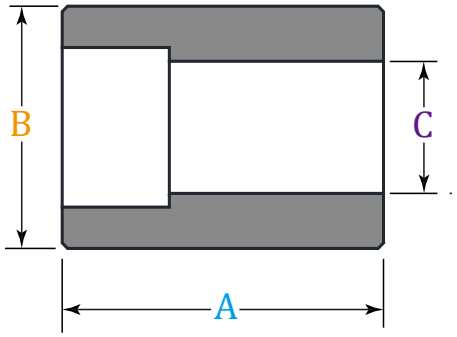

管子尺寸		订货号	外形尺寸									
			A	B						C		
				3000		6000		9000		3000	6000	9000
				ave	min	ave	min	ave	min			
mm	in.		mm									
6	1/8	F4U-6-1/8	25.5	17.26	17.26	18.82	17.76	–	–	6.1	.2	–
8	1/4	F4U-8-1/4	25.5	21.86	20.9	23.5	22.32	–	–	8.5	5.6	–
10	3/8	F4U-10-3/8	27	25.72	24.7	27.76	26.44	–	–	11.8	8.4	–
15	1/2	F4U-15-1/2	32	31.24	30.08	33.84	32.26	40.96	38.26	15	11	5.6
20	3/4	F4U-20-3/4	36.5	37.1	35.84	41.22	39.38	46.86	44.42	20.2	14.8	10.3
25	1	F4U-25-1	41	45.38	43.96	49.84	47.86	56.76	53.92	25.9	19.9	14.4
32	1 1/4	F4U-32-1 1/4	42.5	54.94	53.36	58.64	56.66	67.28	64.04	34.3	28.7	22
40	1 1/2	F4U-40-1 1/2	44.5	61.6	59.98	66.74	64.5	74.3	71.14	40.1	33.2	27.2
50	2	F4U-50-2	57	75.06	73.28	83.04	80.2	88.88	85.44	51.7	42.1	37.4
65	2 1/2	F4U-65-2 1/2	59	91.42	89.14	–	–	–	–	61.2	–	–
80	3	F4U-80-3	60.5	108.94	106.5	–	–	–	–	76.4	–	–
100	4	F4U-100-4	67	136.88	134.2	–	–	–	–	100.7	–	–

对焊 - 承插焊中间接头

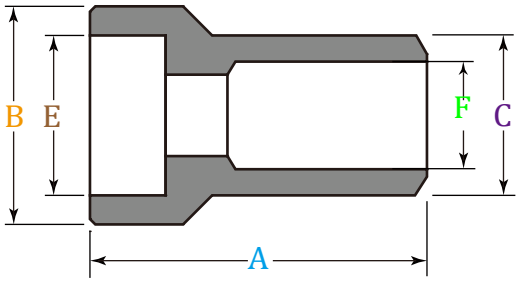

管子尺寸				订货号	外形尺寸															
					A	B						C						E	F
						3000		6000		9000		3000		6000		9000			
						ave	min	ave	min	ave	min	ave	min	ave	min	ave	min		
mm	in.	mm	in.		mm														
6	1/8	–	–	F3-F4-6	25.5	17.26	17.26	18.82	17.76	–	–	–						10.9	–
8	1/4	–	–	F3-F4-8	25.5	21.86	20.9	23.5	22.32	–	–							14.3	–
10	3/8	8	1/4	F3-F4-10	25.5	25.72	24.7	27.76	26.44	–	–	21.86	20.9	23.5	22.32	–	–	17.7	14.3
15	1/2	6	1/8	F3-F4-15	28.5	31.24	30.08	33.84	32.26	40.96	38.26	17.26	17.26	18.82	17.76	–	–	21.9	10.9
		8	1/4									21.86	20.9	23.5	22.32	–	–		14.3
		10	3/8									25.72	24.7	27.76	26.44	–	–		17.7
20	3/4	8	1/4	F3-F4-20	34.5	37.1	35.84	41.22	39.38	46.86	44.42	21.86	20.9	23.5	22.32	–	–	27.3	14.3
												25.72	24.7	27.76	26.44	–	–		17.7
		10	3/8									31.24	30.08	33.84	32.26	40.96	38.26		21.9
		15	1/2																
25	1	10	3/8	F3-F4-25	37.5	45.38	43.96	49.84	47.86	56.76	53.92	25.72	24.7	27.76	26.44	–	–	34	17.7
		15	1/2									31.24	30.08	33.84	32.26	40.96	38.26		21.9
		20	3/4									37.1	35.84	41.22	39.38	46.86	44.42		27.3
32	1 1/4	15	1/2	F3-F4-32	37.5	54.94	53.36	58.64	56.66	67.28	64.04	31.24	30.08	33.84	32.26	40.96	38.26	42.8	21.9
		20	3/4									37.1	35.84	41.22	39.38	46.86	44.42		27.3
		25	1									45.38	43.96	49.84	47.86	56.76	53.92		34
40	1 1/2	20	3/4	F3-F4-40	37.5	61.6	59.98	66.74	64.5	74.3	71.14	37.1	35.84	41.22	39.38	46.86	38.26	48.9	27.3
		25	1									45.38	43.96	49.84	47.86	56.76	53.92		34
		32	1 1/4									54.94	53.36	58.64	56.66	67.28	64.04		42.8
50	2	25	1	F3-F4-50	51	75.06	73.28	83.04	80.2	88.88	85.44	45.38	43.96	49.84	47.86	56.76	53.92	61.2	34
		32	1 1/4									54.94	53.36	58.64	56.66	67.28	64.04		42.8
		40	1 1/2									61.6	59.98	66.74	64.5	74.3	71.14		48.9

承插焊 - 内螺纹中间接头

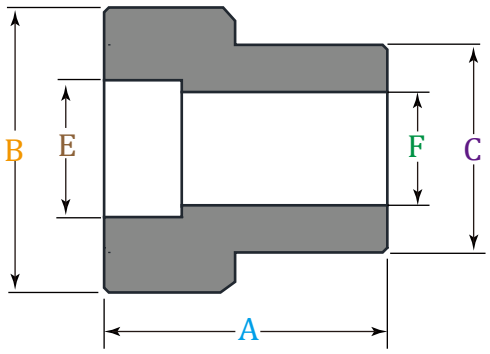

管子尺寸				订货号	外形尺寸															
					A	B						C						E	F
						3000		6000		9000		3000		6000		9000			
						ave	min	ave	min	ave	min	ave	min	ave	min	ave	min		
mm	in.	mm	in.		mm														
6	1/8	-	-	F4F-6	25.5	17.26	17.26	18.82	17.76	-	-	-						10.9	M12×1.5
8	1/4	-	-	F4F-8	25.5	21.86	20.9	23.5	22.32	-	-							14.3	M14×1.5
10	3/8	8	1/4	F4F-10	25.5	25.72	24.7	27.76	26.44	-	-	21.86	20.9	23.5	22.32	-	-	17.7	M16×1.5
15	1/2	6	1/8	F4F-15	28.5	31.24	30.08	33.84	32.26	40.96	38.26	17.26	17.26	18.82	17.76	-	-	21.9	M12×1.5
		8	1/4									21.86	20.9	23.5	22.32	-	-		M14×1.5
		10	3/8									25.72	24.7	27.76	26.44	-	-		M16×1.5
20	3/4	8	1/4	F4F-20	34.5	37.1	35.84	41.22	39.38	46.86	44.42	21.86	20.9	23.5	22.32	-	-	27.3	M14×1.5
												25.72	24.7	27.76	26.44	-	-		M16×1.5
		10	3/8									31.24	30.08	33.84	32.26	40.96	38.26		M24×1.5
		15	1/2																
25	1	10	3/8	F4F-25	37.5	45.38	43.96	49.84	47.86	56.76	53.92	25.72	24.7	27.76	26.44	-	-	34	M16×1.5
		15	1/2									31.24	30.08	33.84	32.26	40.96	38.26		M24×1.5
		20	3/4									37.1	35.84	41.22	39.38	46.86	44.42		M30×1.5
32	1 1/4	15	1/2	F4F-32	37.5	54.94	53.36	58.64	56.66	67.28	64.04	31.24	30.08	33.84	32.26	40.96	38.26	42.8	M24×1.5
		20	3/4									37.1	35.84	41.22	39.38	46.86	44.42		M30×1.5
		25	1									45.38	43.96	49.84	47.86	56.76	53.92		M36×1.5
40	1 1/2	20	3/4	F4F-40	37.5	61.6	59.98	66.74	64.5	74.3	71.14	37.1	35.84	41.22	39.38	46.86	38.26	48.9	M30×1.5
		25	1									45.38	43.96	49.84	47.86	56.76	53.92		M36×1.5
		32	1 1/4									54.94	53.36	58.64	56.66	67.28	64.04		M42×1.5
50	2	25	1	F4F-50	51	75.06	73.28	83.04	80.2	88.88	85.44	45.38	43.96	49.84	47.86	56.76	53.92	61.2	M36×1.5
		32	1 1/4									54.94	53.36	58.64	56.66	67.28	64.04		M42×1.5
		40	1 1/2									61.6	59.98	66.74	64.5	74.3	71.14		M52×1.5

承插焊 45° 弯通中间接头

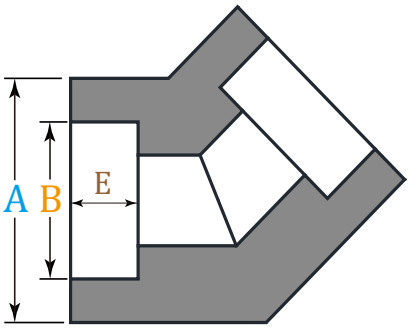

管子尺寸		订货号	外形尺寸							
			A						B	E
			3000		6000		9000			
			ave	min	ave	min	ave	min		
mm	in.		mm							
6	1/8	F4E-6-1/8	17.26	17.26	18.82	17.76	–	–	10.9	9.5
8	1/4	F4E-8-1/4	21.86	20.9	23.5	22.32	–	–	14.3	9.5
10	3/8	F4E-10-3/8	25.72	24.7	27.76	26.44	–	–	17.7	9.5
15	1/2	F4E-15-1/2	31.24	30.08	33.84	32.26	40.96	38.26	21.9	9.5
20	3/4	F4E-20-3/4	37.1	35.84	41.22	39.38	46.86	44.42	27.3	12.5
25	1	F4E-25-1	45.38	43.96	49.84	47.86	56.76	53.92	34	12.5
32	1 1/4	F4E-32-1 1/4	54.94	53.36	58.64	56.66	67.28	64.04	42.8	12.5
40	1 1/2	F4E-40-1 1/2	61.6	59.98	66.74	64.5	74.3	71.14	48.9	12.5
50	2	F4E-50-2	75.06	73.28	83.04	80.2	88.88	85.44	61.2	16
65	2 1/2	F4E-65-2 1/2	91.42	89.14	–	–	–	–	73.9	16
80	3	F4E-80-3	108.94	106.5	–	–	–	–	89.9	16
100	4	F4E-100-4	136.88	134.2	–	–	–	–	115.5	19

承插焊弯通中间接头

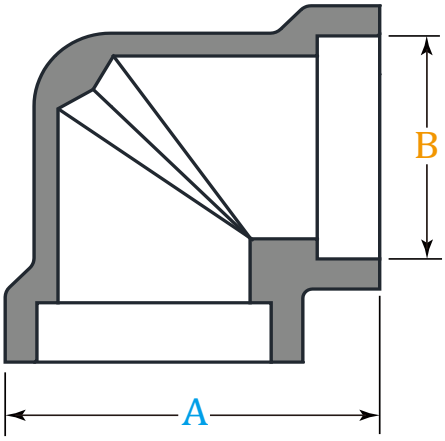

管子尺寸		订货号	外形尺寸						
			A						B
			3000		6000		9000		
			ave	min	ave	min	ave	min	
mm	in.		mm						
6	1/8	F4E-6-1/8	26.76	26.76	28.32	26.76	-	-	10.9
8	1/4	F4E-8-1/4	31.36	30.4	33	31.82	-	-	14.3
10	3/8	F4E-10-3/8	35.22	34.2	37.26	35.94	-	-	17.7
15	1/2	F4E-15-1/2	40.74	39.58	43.34	41.76	50.46	47.76	21.9
20	3/4	F4E-20-3/4	49.6	48.34	53.72	51.88	56.11	53.67	27.3
25	1	F4E-25-1	57.88	56.46	62.34	60.36	66.01	63.17	34
32	1 1/4	F4E-32-1 1/4	67.44	65.86	71.14	69.16	79.58	76.54	42.8
40	1 1/2	F4E-40-1 1/2	74.1	72.48	82.74	80.5	86.8	83.64	48.9
50	2	F4E-50-2	91.06	89.29	99.04	96.2	104.88	101.44	61.2
65	2 1/2	F4E-65-2 1/2	107.42	105.14	-	-	-	-	73.9
80	3	F4E-80-3	124.94	122.5	-	-	-	-	89.9
100	4	F4E-100-4	155.88	153.2	-	-	-	-	115.5

承插焊三通中间接头

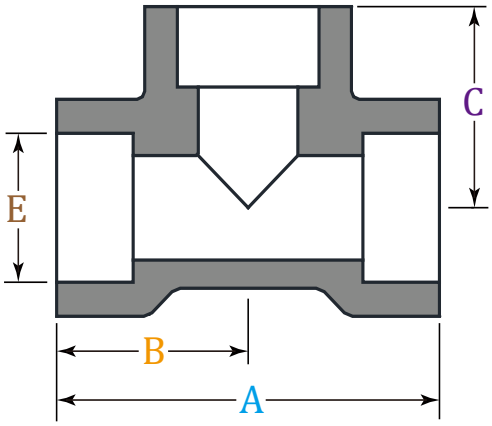

管子尺寸		订货号	外形尺寸									
			A			B			C			E
			3000	6000	9000	3000	6000	9000	3000	6000	9000	
mm	in.		mm									
6	1/8	F4T-6-1/8	41	41	–	20.5	20.5	–	20.5	20.5	–	9.5
8	1/4	F4T-8-1/4	41	46	–	20.5	23	–	20.5	23	–	9.5
10	3/8	F4T-10-3/8	46	50	–	23	25	–	23	25	–	9.5
15	1/2	F4T-15-1/2	50	63	70	25	31.5	35	25	31.5	35	9.5
20	3/4	F4T-20-3/4	63	70	82	31.5	35	41	31.5	35	41	12.5
25	1	F4T-25-1	70	79	89	35	39.5	44.5	35	39.5	44.5	12.5
32	1 1/4	F4T-32-1 1/4	79	89	95	39.5	44.5	47.5	39.5	44.5	47.5	12.5
40	1 1/2	F4T-40-1 1/2	89	108	101	44.5	54	50.5	44.5	54	50.5	12.5
50	2	F4T-50-2	108	114	140	54	57	70	54	57	70	16
65	2 1/2	F4T-65-2 1/2	114	–	–	57	–	–	57	–	–	16
80	3	F4T-80-3	146	–	–	73	–	–	73	–	–	16
100	4	F4T-100-4	171	–	–	85.5	–	–	85.5	–	–	19

承插焊异径三通中间接头

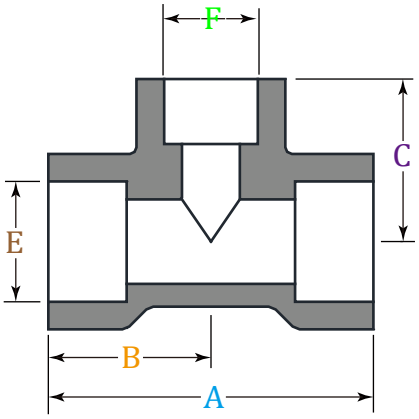

管子尺寸		订货号	外形尺寸										
			A			B			C			E	F
			3000	6000	9000	3000	6000	9000	3000	6000	9000		
mm	in.		mm										
6	1/8	F4T-6-1/8	41	41	-	20.5	20.5	-	20.5	20.5	-	9.5	10.9
8	1/4	F4T-8-1/4	41	46	-	20.5	23	-	20.5	23	-	9.5	14.3
10	3/8	F4T-10-3/8	46	50	-	23	25	-	23	25	-	9.5	17.7
15	1/2	F4T-15-1/2	50	63	70	25	31.5	35	25	31.5	35	9.5	21.9
20	3/4	F4T-20-3/4	63	70	82	31.5	35	41	31.5	35	41	12.5	27.3
25	1	F4T-25-1	70	79	89	35	39.5	44.5	35	39.5	44.5	12.5	34
32	1 1/4	F4T-32-1 1/4	79	89	95	39.5	44.5	47.5	39.5	44.5	47.5	12.5	42.8
40	1 1/2	F4T-40-1 1/2	89	108	101	44.5	54	50.5	44.5	54	50.5	12.5	48.9
50	2	F4T-50-2	108	114	140	54	57	70	54	57	70	16	61.2

承插焊四通中间接头

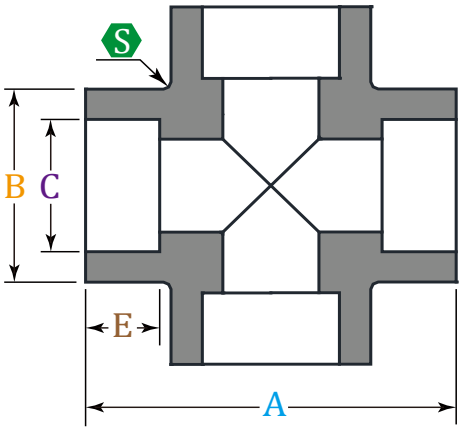

管子尺寸		订货号	外形尺寸										
			A			B						C	E
			3000	6000	9000	3000		6000		9000			
						ave	min	ave	min	ave	min		
mm	in.		mm										
6	1/8	F4C-6-1/8	41	41	-	17.26	17.26	18.82	17.76	-	-	10.9	9.5
8	1/4	F4C-8-1/4	41	46	-	21.86	20.9	23.5	22.32	-	-	14.3	9.5
10	3/8	F4C-10-3/8	46	50	-	25.72	24.7	27.76	26.44	-	-	17.7	9.5
15	1/2	F4C-15-1/2	50	63	70	31.24	30.08	33.84	32.26	40.96	38.26	21.9	9.5
20	3/4	F4C-20-3/4	63	70	82	37.1	35.84	41.22	39.38	46.86	44.42	27.3	12.5
25	1	F4C-25-1	70	79	89	45.38	43.96	49.84	47.86	56.76	53.92	34	12.5
32	1 1/4	F4C-32-1 1/4	79	89	95	54.94	53.36	58.64	56.66	67.28	64.04	42.8	12.5
40	1 1/2	F4C-40-1 1/2	89	108	101	61.6	59.98	66.74	64.5	74.3	71.14	48.9	12.5
50	2	F4C-50-2	108	114	140	75.06	73.28	83.04	80.2	88.88	85.44	61.2	16
65	2 1/2	F4C-65-2 1/2	114	-	-	91.42	89.14	-	-	-	-	73.9	16
80	3	F4C-80-3	146	-	-	108.94	106.5	-	-	-	-	89.9	16
100	4	F4C-100-4	171	-	-	136.88	134.2	-	-	-	-	115.5	19

内螺纹直通中间接头（内螺纹管箍）

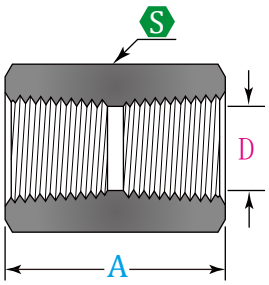

管子尺寸	订货号	外形尺寸		
		A	D	S
in.		mm		
1/8	F9U-6CF-N-1/8	20.6	8.6	14
1/4	F9U-6CF-N-1/4	30.2	11.4	19
3/8	F9U-6CF-N-3/8	33.3	15	22
1/2	F9U-6CF-N-1/2	39.6	18.5	17
3/4	F9U-6CF-N-3/4	41.1	23.9	24
1	F9U-6CF-N-1	50.8	29.7	48

内螺纹活接头

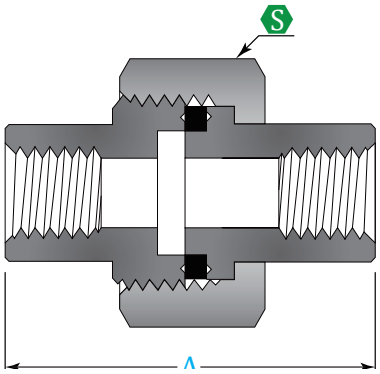

连接螺纹(NPT)	订货号	外形尺寸	
		A	S
in.		mm	
1/4	F9U-H-1/4	48	36
3/8	F9U-H-3/8	56	42
1/2	F9U-H-1/2	60	56
3/4	F9U-H-3/4	68	59
1	F9U-H-1	75	65
1-1/2	F9U-H-11/2	84	75
2	F9U-H-2	90	85

内外螺纹活接头

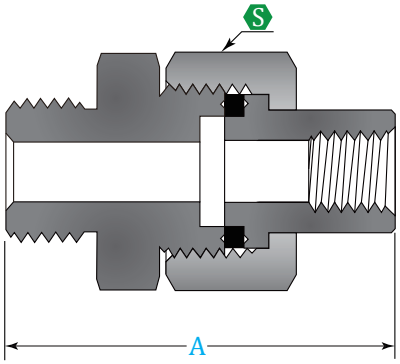

连接尺寸(NPT)		订货号	外形尺寸	
			A	S
in.			mm	
1/4	3/8	F9U-H-1/4-3/8	54	36
3/8	1/2	F9U-H-1/4-3/8	57	42
1/2	3/4	F9U-H-1/4-3/8	58	56
3/4	1	F9U-H-1/4-3/8	66	59
1	1-1/2	F9U-H-1/4-3/8	69	65
1-1/2	2	F9U-H-1/4-3/8	79	75
2	2-1/4	F9U-H-1/4-3/8	88	85

内螺纹弯通中间接头

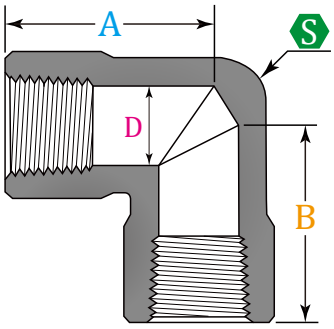

管子尺寸	订货号	外形尺寸			
		A	B	D	S
in.		mm			
1/8	F9E-CF-N-1/8	26.4	26.4	8.6	13
1/4	F9E-CF-N-1/4	29.7	29.7	11.4	17
3/8	F9E-CF-N-3/8	36.1	36.1	15	22
1/2	F9E-CF-N-1/2	39.6	39.6	18.5	27
3/4	F9E-CF-N-3/4	48.8	48.8	23.9	32
1	F9E-CF-N-1	48.5	48.5	29.7	43

内螺纹三通中间接头

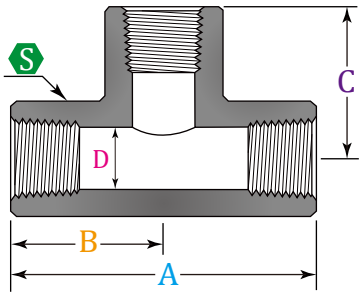

管子尺寸	订货号	外形尺寸				
		A	B	C	D	S
in.		mm				
1/8	F9T-CF-1/8	52.8	26.4	26.4	8.6	13
1/4	F9T-CF-1/4	59.4	29.7	29.7	11.4	17
3/8	F9T-CF-3/8	72.1	36.1	36.1	15	22
1/2	F9T-CF-1/2	79.2	39.6	39.6	18.5	27
3/4	F9T-CF-3/4	97.5	48.8	48.8	23.9	32
1	F9T-CF-1	97	48.5	48.5	29.7	43

内螺纹四通中间接头

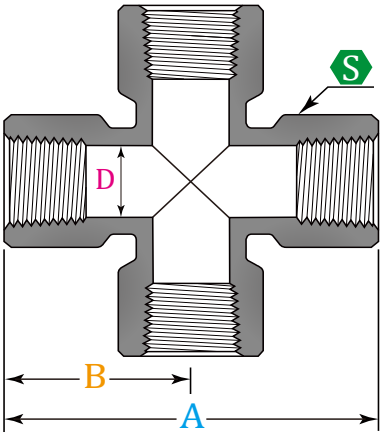

管子尺寸	订货号	外形尺寸			
		A	B	D	S
in.		mm			
1/8	F9C-1/8	52.8	26.4	8.6	13
1/4	F9C-1/4	59.4	29.7	11.4	17
3/8	F9C-3/8	72.1	36.1	15	22
1/2	F9C-1/2	79.2	39.6	18.5	27
3/4	F9C-3/4	97.5	48.8	23.9	32
1	F9C-1	97	48.5	29.7	43

外螺纹堵头（二）

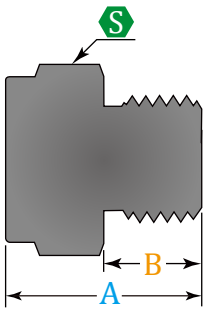

管子尺寸	订货号	外形尺寸		
		A	B	S
in.		mm		
7/16-20	F9U-6MP-7/16-20	19.3	9.1	14
9/16-18	F9U-6MP-9/16-18	20.8	9.9	17
3/4-16	F9U-6MP-3/4-16	22.6	11.2	22
1 1/16-12	F9U-6MP-1 1/16-12	28.4	15	70
1 5/16-12	F9U-6MP-1 5/16-12	30	15	140

外螺纹堵头（一）

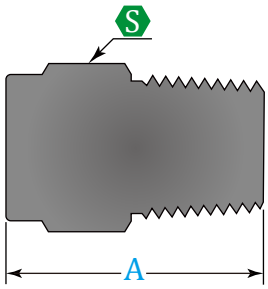

管子尺寸	订货号	外形尺寸	
		A	S
in.		mm	
1/16	F9U-MP-1/16	19.1	24
1/8	F9U-MP-1/8	19.1	11
1/4	F9U-MP-1/4	24.4	14
3/8	F9U-MP-3/8	25.1	17
1/2	F9U-MP-1/2	30.7	22
3/4	F9U-MP-3/4	30.7	17
1	F9U-MP-1	38.1	41

内螺纹堵头（管帽）

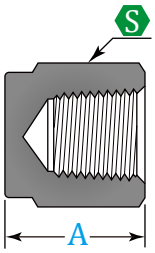

管子尺寸	订货号	外形尺寸	
		A	S
in.		mm	
1/8	F9U-CF-CAP-1/8	19.1	14
1/4	F9U-CF-CAP-1/4	23.1	19
3/8	F9U-CF-CAP-3/8	26.2	22
1/2	F9U-CF-CAP-1/2	34	17
3/4	F9U-CF-CAP-3/4	36.6	24
1	F9U-CF-CAP-1	41.1	48

单头短节

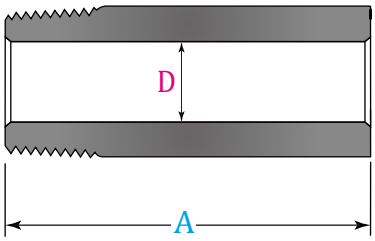

管子尺寸	订货号	外形尺寸	
		A	D
in.		mm	
1/8	F9U-CM1-1/8	60	4.8
1/4	F9U-CM1-1/4	80	7.1
3/8	F9U-CM1-3/8	100	9.6
1/2	F9U-CM1-1/2	120	11.9
3/4	F9U-CM1-3/4	140	15.7
1	F9U-CM1-1	160 200	22.4

单头异径短节

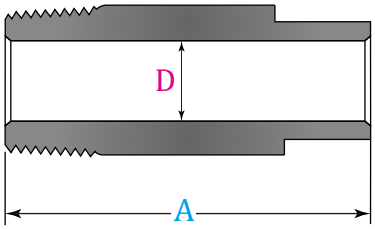

管子尺寸	订货号	外形尺寸	
		A	D
in.		mm	
1/8	F9U-CM2-1/8	60	4.8
1/4	F9U-CM2-1/4	80	7.1
3/8	F9U-CM2-3/8	100	9.6
1/2	F9U-CM2-1/2	120	11.9
3/4	F9U-CM2-3/4	140	15.7
1	F9U-CM2-1	160 200	22.4

双头短节

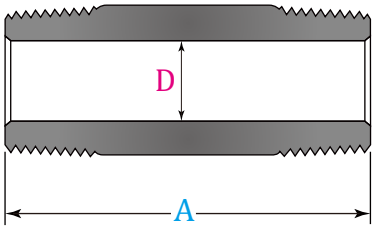

管子尺寸	订货号	外形尺寸	
		A	D
in.		mm	
1/8	F9U-CM3-1/8	60	4.8
1/4	F9U-CM3-1/4	80	7.1
3/8	F9U-CM3-3/8	100	9.6
1/2	F9U-CM3-1/2	120	11.9
3/4	F9U-CM3-3/4	140	15.7
1	F9U-CM3-1	160 200	22.4

异径双头短节

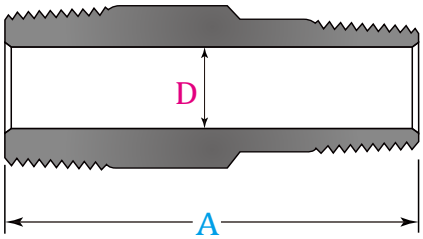

管子尺寸	订货号	外形尺寸	
		A	D
in.		mm	
1/4	F9U-CM4-1/4	60	7.1
3/8	F9U-CM4-3/8	80	9.6
1/2	F9U-CM4-1/2	100	11.9
3/4	F9U-CM4-3/4	120	15.7
1	F9U-CM4-1	140 160 200	22.4

内外接头（一）

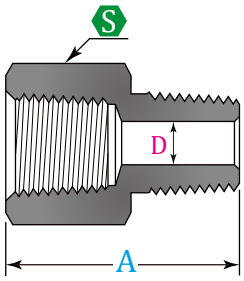

管子尺寸	订货号	外形尺寸		
		A	D	S
in.		mm		
1/8	F9U-A-1/8	27.9	4.8	14
1/4	F9U-A-1/4	35.6	7.1	19
3/8	F9U-A-3/8	38.4	9.6	22
1/2	F9U-A-1/2	49.3	11.9	27
3/4	F9U-A-3/4	51.3	15.7	33
1	F9U-A-1	57.9	22.4	41

内外接头（二）

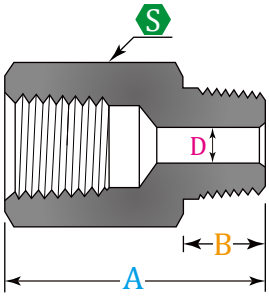

管子尺寸		订货号	外形尺寸			
			A	B	D	S
in.			mm			
1/8	1/8	F9U-A-1/8-1/8	27.7	9.6	4.8	14
1/4	1/4	F9U-A-1/4-1/4	36.1	14.2	7.1	19
3/8	3/8	F9U-A-3/8-3/8	38.1	14.2	9.6	22
1/2	1/2	F9U-A-1/2-1/2	49.3	19.1	11.9	27
3/4	3/4	F9U-A-3/4-3/4	51.3	19.1	15.7	33
1	1	F9U-A-1-1	58.4	23.9	22.4	41

内外接头（三）

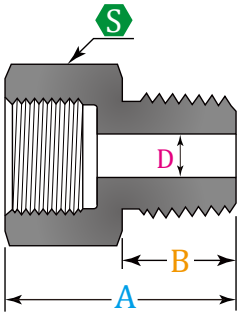

管子尺寸		订货号	外形尺寸			
			A	B	D	S
in.			mm			
1/4	1/4	F9U-GCA-1/4-1/4	30.2	14.2	5.6	19
3/8	3/8	F9U-GCA-3/8-3/8	32.2	14.2	5.6	24
1/2	1/2	F9U-GCA-1/2-1/2	42.7	19.1	7.1	27

内螺纹堵头

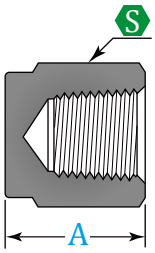

管子尺寸	订货号	外形尺寸	
		A	S
in.		mm	
1/8	F9U-CF-CAP-1/8	19.1	14
1/4	F9U-CF-CAP-1/4	23.1	19
3/8	F9U-CF-CAP-3/8	26.2	22
1/2	F9U-CF-CAP-1/2	34	17
3/4	F9U-CF-CAP-3/4	36.6	24
1	F9U-CF-CAP-1	41.1	48

压力表接头（一）

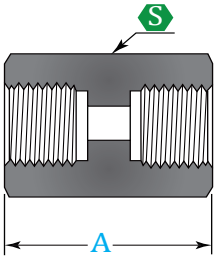

管子尺寸	订货号	外形尺寸		
		A		S
in.		in.	mm	mm
1/8	F3U-PT-1/8	0.81	20.6	14
1/4	F3U-PT-1/4	1.19	30.2	19
3/8	F3U-PT-3/8	1.31	33.3	22
1/2	F3U-PT-1/2	1.56	39.6	27
3/4	F3U-PT-3/4	1.62	41.1	33
1	F3U-PT-1	2.00	50.8	41

压力表接头（二）

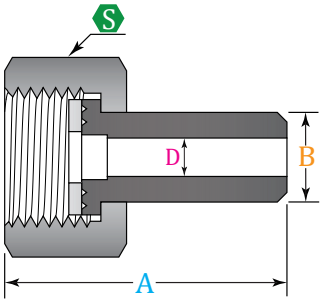

管子尺寸	订货号	外形尺寸			
		A	B	D	S
mm		mm			
8	F3U-PT-8	40	8	4	17
12	F3U-PT-12	42	12	7	27

承插焊法兰

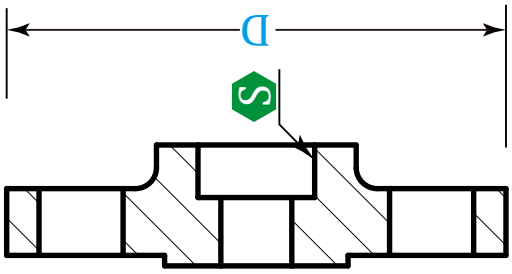

法兰	订货号	外形尺寸									
		Class150		Class300		Class600		Class900		Class1500	
		A	S	A	S	A	S	A	S	A	S
in.		mm		mm		mm		mm		mm	
1/2	F9U-FL6-1/2	90	22.5	95	22.5	95	22.5	120	22.5	120	22.5
3/4	F9U-FL6-3/4	100	27.5	115	27.5	115	27.5	130	27.5	130	27.5
1	F9U-FL6-1	110	34.5	125	34.5	125	34.5	150	34.5	150	34.5
1 1/4	F9U-FL6-1 1/4	115	43.5	135	43.5	135	43.5	160	43.5	160	43.5
1 1/2	F9U-FL6-1 1/2	125	49.5	155	49.5	155	49.5	180	49.5	180	49.5
2	F9U-FL6-2	150	61.5	165	61.5	165	61.5	215	61.5	215	61.5
2 1/2	F9U-FL6-2 1/2	180	77.6	190	77.6	190	77.6	245	77.6	245	77.6
3	F9U-FL6-3	190	90.5	210	90.5	210	90.5				

内螺纹法兰

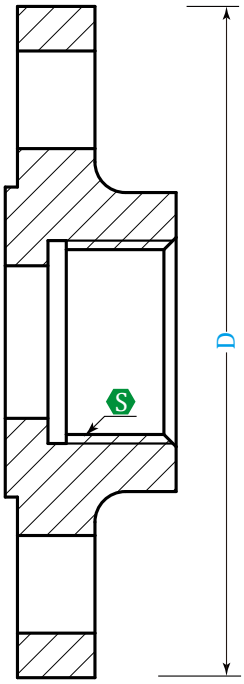

法兰	订货号	外形尺寸			
		Class150		Class300	
		A	S	A	S
in.		mm	Rc/NPT	mm	Rc/NPT
1/2	F9U-FL1-1/2	90	1/2	95	1/2
3/4	F9U-FL1-3/4	100	3/4	115	3/4
1	F9U-FL1-1	110	1	125	1
1 1/4	F9U-FL1-1 1/4	115	1 1/4	135	1 1/4
1 1/2	F9U-FL1-1 1/2	125	1 1/2	155	1 1/2
2	F9U-FL1-2	150	2	165	2
2 1/2	F9U-FL1-2 1/2	180	2 1/2	190	2 1/2
3	F9U-FL1-4	190	3	210	3
4	F9U-FL1-5	230	4	255	4
5	F9U-FL1-6	255	5	280	5
6	F9U-FL2-7	280	6	320	6

双卡套法兰

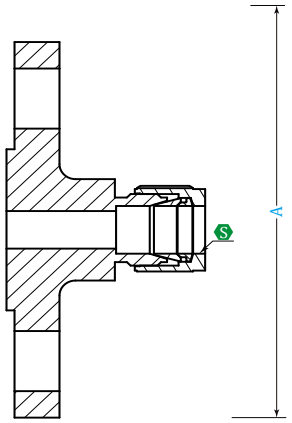

法兰	订货号	外形尺寸			
		Class150		Class300	
		A	S	A	S
in.		mm		mm	
1/2	F9U-FL6-1/2	90	12.7	95	22.5
3/4	F9U-FL6-3/4	100	26.3	115	27.5
1	F9U-FL6-1	110	34.5	125	34.5
1 1/4	F9U-FL6-1 1/4	115	43.5	135	43.5
1 1/2	F9U-FL6-1 1/2	125	49.5	155	49.5
2	F9U-FL6-2	150	61.5	165	61.5
2 1/2	F9U-FL6-2 1/2	180	77.6	190	77.6
3	F9U-FL6-3	190	90.5	210	90.5

排放环

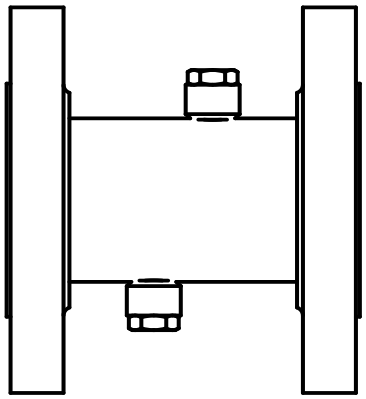

法兰	订货号	压力等级	密封面	执行标准
in.				
1 1/2	F9U-FL6-1 1/2	CL150	RF、RJ	HG/T20615
	F9U-FL6-1 1/2	CL300		
	F9U-FL6-1 1/2	CL600		
2	F9U-FL6-2	CL150		
	F9U-FL6-2	CL300		
	F9U-FL6-2	CL600		
2	F9U-FL6-3	CL150		
	F9U-FL6-3	CL300		
	F9U-FL6-3	CL600		

排放环

法兰	订货号	压力等级	密封面	执行标准
in.				
1 1/2	F9U-FL6-1 1/2	CL150	RF、RJ	HG/T20615
	F9U-FL6-1 1/2	CL300		
	F9U-FL6-1 1/2	CL600		
2	F9U-FL6-2	CL150		
	F9U-FL6-2	CL300		
	F9U-FL6-2	CL600		
2	F9U-FL6-3	CL150		
	F9U-FL6-3	CL300		
	F9U-FL6-3	CL600		

铠装格兰头

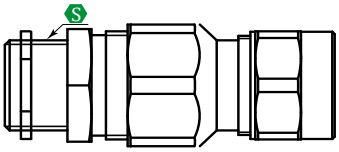

订货号	外形尺寸	线径
	S	
	G	mm
F9U-GL1-3/8	3/8″	Φ3-Φ8
F9U-GL1-1/2	1/2″	Φ3-Φ13
F9U-GL1-3/4	3/4″	Φ10-Φ18
F9U-GL1-1	1″	Φ15-Φ23
F9U-GL1-1 1/2	1 1/2″	Φ20-Φ38
F9U-GL1-2	2″	Φ30-Φ45

非铠装格兰头

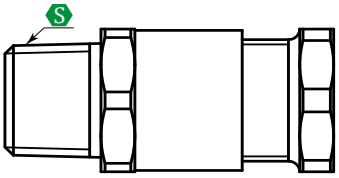

订货号	外形尺寸	线径
	S	
	R、NPT	mm
F9U-GL2-3/8	3/8″	Φ3-Φ8
F9U-GL2-1/2	1/2″	Φ3-Φ13
F9U-GL2-3/4	3/4″	Φ10-Φ18
F9U-GL2-1	1″	Φ15-Φ23
F9U-GL2-1 1/2	1 1/2″	Φ20-Φ38
F9U-GL2-2	2″	Φ30-Φ45

防爆挠性连接管

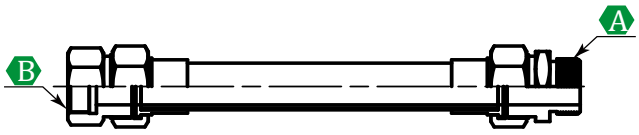

订货号	外形尺寸					公称直径
	A			B	S	
	G	M	NPT	G	mm	mm
F9U-RG-3/8	3/8″ 1/2″ 3/4″ 1″ 1 1/4″ 1 1/2″ 2″	M16*1.5 M20*1.5 M22*1.5 M24*1.5 M27*1.5 M32*1.5 M40*1.5 M50*2 M60*2	3/8″ 1/2″ 3/4″ 1″ 1 1/4″ 1 1/2″ 2″	1/2″ 3/4″ 1″ 1 1/2″ 2″	700 1000 1500 2000 – – –	10
F9U-RG-1/2						13
F9U-RG-3/4						20
F9U-RG-1						25
F9U-RG-1 1/4						32
F9U-RG-1 1/2						38
F9U-RG-2						51

防爆穿线盒

型号	订货号	示意图	管螺纹	外形尺寸		
				长	宽	高
			G	mm	mm	mm
YHX-A	F9U-CX1-1/2	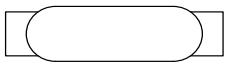	1/2″	120	32	36
	F9U-CX1-3/4		3/4″	135	35	48
	F9U-CX1-1		1″	160	42	55
	F9U-CX1-1 1/4		1 1/4″	170	54	70
	F9U-CX1-1 1/2		1 1/2″	180	60	78
	F9U-CX1-2		2″	228	72	90

型号	订货号	示意图	管螺纹	外形尺寸		
				长	宽	高
			G	mm	mm	mm
YHX-B	F9U-CX2-1/2		1/2″	120	50	36
	F9U-CX2-3/4		3/4″	135	60	48
	F9U-CX2-1		1″	160	70	55
	F9U-CX2-1 1/4		1 1/4″	10	84	70
	F9U-CX2-1 1/2		1 1/2″	180	90	78
	F9U-CX2-2		2	228	104	90
YHX-C	F9U-CX3-1/2		1/2″	120	68	38
	F9U-CX3-3/4		3/4″	135	85	48
	F9U-CX3-1		1″	160	98	55
	F9U-CX3-1 1/4		1 1/4″	170	114	70
	F9U-CX3-1 1/2		1 1/2″	180	170	78
	F9U-CX3-2		2″	228	136	90
YHX-D	F9U-CX4-1/2		1/2″	100	50	38
	F9U-CX4-3/4		3/4″	110	60	48
	F9U-CX4-1		1″	132	70	55
	F9U-CX4-1 1/4		1 1/4″	140	84	70
	F9U-CX4-1 1/2		1 1/4″	150	90	78
	F9U-CX4-2		2″	196	104	90
YHX-E	F9U-CX5-1/2		1/2″	100	50	38
	F9U-CX5-3/4		3/4″	110	60	48
	F9U-CX5-1		1″	132	70	55
	F9U-CX5-1 1-4		1 1/4″	140	84	70
	F9U-CX5-1 1/2		1 1/2″	150	90	78
	F9U-CX5-2		2″	196	104	90
YHX-F	F9U-CX6-1/2		1/2″	100	30	58
	F9U-CX6-3/4		3/4″	110	35	73
	F9U-CX6-1		1″	132	42	83
	F9U-CX6-1 1-4		1 1/4″	140	50	100
	F9U-CX6-1 1/2		1 1/2″	150	60	108
	F9U-CX6-2		2″	196	72	122
YHX-G	F9U-CX7-1/2		1/2″	120	30	58
	F9U-CX7-3/4		3/4″	135	35	73
	F9U-CX7-1		1″	160	42	83
	F9U-CX7-1 1-4		1 1/4″	170	54	100
	F9U-CX7-1 1/2		1 1/2″	180	60	108
	F9U-CX7-2		2″	228	72	122
YHX-H	F9U-CX8-1/2		1/2″	120	50	38
	F9U-CX8-3/4		3/4″	135	60	48
	F9U-CX8-1		1″	160	70	55
	F9U-CX8-1 1-4		1 1/4″	170	84	70
	F9U-CX8-1 1/2		1 1/2″	180	90	78
	F9U-CX8-2		2″	228	104	90

直式温度计管嘴

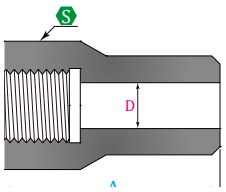

	规格	A
W	M27×2 M33*2 G3/4 G1	60 80 100 120 140 160

双金属温度计管嘴

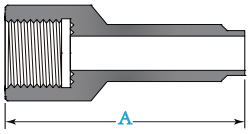

	规格	A
S	M27×2 M33×2	60 80 100 120 140 160

压力表管嘴

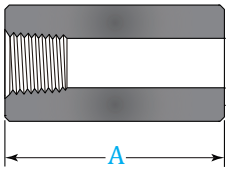

	规格	A
Y	RC1/2″ RC3/4″ RC1″	60 80 100 120 140 160

45° 直式温度计管嘴

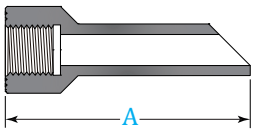

	规格	A
S	M27×2 M33×2	60 80 100 120 140 160

焊接式温度计套管

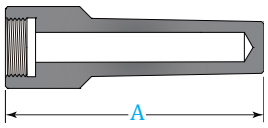

	规格	A
W、S	M27×2 M33×2	160 180 200 250 300 400

螺纹式温度计套管

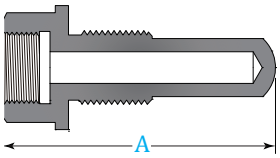

	规格	A
W、S	M27×2 M33×2 G3/4″ G1″	160 180 200 250 300 400

管螺纹终端橡胶管接头

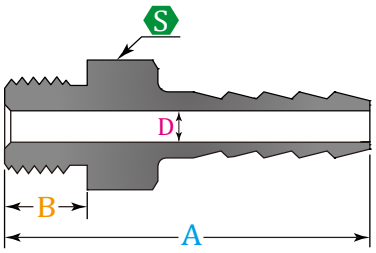

管子尺寸	订货号	外形尺寸			
		A	B	D	S
in.		in.			
G1/2	F9U-CM-G1/2	45	9	4	14
R1/4	F9U-CM-R1/4	47	13	6	14
R1/4	F9U-CM-R1/4	51	13	4	14
R3/8	F9U-CM-R3/8	52	14	4	19
G1/2	F9U-CM-G1/2	100	20	8	27
R1/2	F9U-CM-R1/2	57.5	17.5	4	24
G3/4	F9U-CM-R3/4	100	20	14	30
R3/4	F9U-CM-R3/4	61.5	19.5	4	32
G1	F9U-CM-G1	100	20	18	41
mm		mm			
M10×1	F9U-CM-M10×1	45	9	4	14

锥螺纹终端橡胶管接头

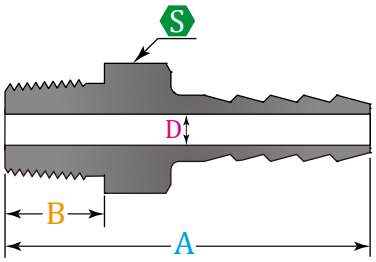

管子尺寸	订货号	外形尺寸			
		A	B	D	S
in.		in.			
G1/2	F9U-CM-G1/2	45	9	4	14
R1/4	F9U-CM-R1/4	47	13	6	14
R1/4	F9U-CM-R1/4	51	13	4	14
R3/8	F9U-CM-R3/8	52	14	4	19
G1/2	F9U-CM-G1/2	100	20	8	27
R1/2	F9U-CM-R1/2	57.5	17.5	4	24
G3/4	F9U-CM-R3/4	100	20	14	30
R3/4	F9U-CM-R3/4	61.5	19.5	4	32
G1	F9U-CM-G1	100	20	18	41

冷凝圈

管子尺寸	订货号	外形尺寸
mm		mm
14×2	F10-1-14-2	45
14×3	F10-1-14-3	47
14×4	F10-1-14-4	51
18×3	F10-1-18-3	52
18×4	F10-1-18-4	100
18×5	F10-1-18-5	57.5
22×3	F10-1-22-3	100
22×4	F10-1-22-4	61.5
22×5	F10-1-22-5	100

取压短管

管子尺寸	订货号	外形尺寸
mm		mm
18×5	F10-2-18-5	200
22×5	F10-2-22-5	200

冷凝弯

管子尺寸	订货号	外形尺寸
mm		mm
14×2	F10-3-14-2	45
14×3	F10-3-14-3	47
14×4	F10-3-14-4	51
18×3	F10-3-18-3	52
18×4	F10-3-18-4	100
18×5	F10-3-18-5	57.5
22×3	F10-3-22-3	100
22×4	F10-3-22-4	61.5
22×5	F10-3-22-5	100

对焊式分离容器

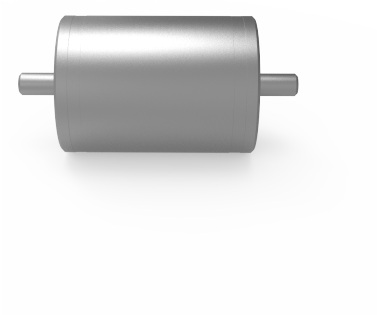

规格	接口	压力
DN	mm	MPa
50	14 18 22	4.0
80		6.3
100		16.0
		25.0
		42.0

承插焊分离容器

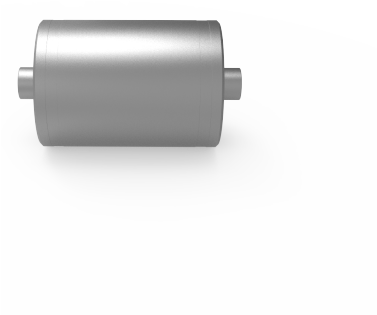

规格	接口	压力
DN	mm	MPa
50	14 18 22	4.0
80		6.3
100		16.0
		25.0
		42.0

对焊式冷凝容器（一）

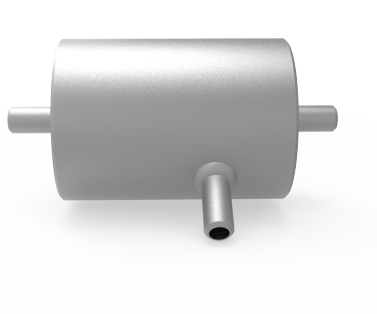

规格	接口	压力
DN	mm	MPa
50	14 18 22	4.0
80		6.3
100		16.0
		25.0
		42.0

对焊式冷凝容器（二）

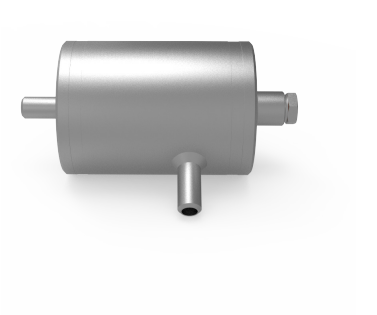

规格	接口	压力
DN	mm	MPa
50	14 18 22	4.0
80		6.3
100		16.0
		25.0
		42.0

承插焊冷凝容器

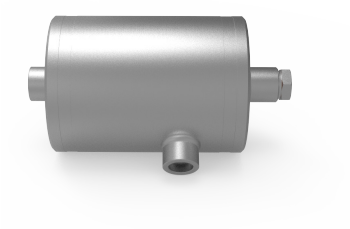

规格	接口	压力
DN	mm	MPa
50	14 18 22	4.0
80		6.3
100		16.0
		25.0
		42.0

对焊隔离容器

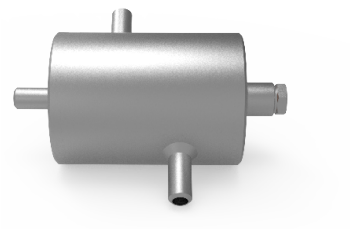

规格	接口	压力
DN	mm	MPa
50	14 18 22	4.0
80		6.3
100		16.0
		25.0
		42.0

承插焊隔离容器

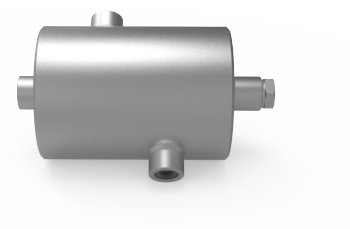

规格	接口	压力
DN	mm	MPa
50	14 18 22	4.0
80		6.3
100		16.0
		25.0
		42.0

锅炉平衡容器

序号	测量范围	L1	L2
1	±300	600	581
2	±320	640	621
3	±500	1000	981
4	±600	1000	981

双室平衡容器

序号	测量范围	L1	L2
1	±300	600	581
2	±320	640	621
3	±500	1000	981
4	±600	1000	981

J11 型内螺纹截止阀

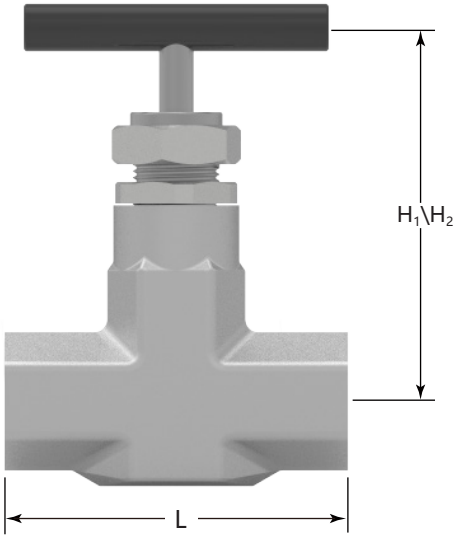

序号	公称压力 PN (MPa)	公称通径 DN	外形尺寸				制造材料
			L	Φ	H_1	H_2	
1	4.0 ~ 16.0	5	60	60	65	73	20 号钢 321SS 304/304L 316/316L
2							
3		10	78	65	90	98	
4							
5							
6		15	90	75	125	135	
7							

J21 型外螺纹截止阀

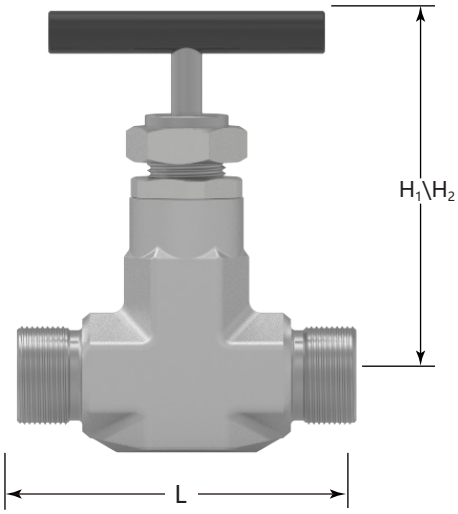

序号	公称压力 PN (MPa)	公称通径 DN	外形尺寸				制造材料
			L	Φ	H_1	H_2	
1	4.0 ~ 16.0	5	120	60	65	73	20 号钢 321SS 304/304L 316/316L
2							
3		10	125	65	90	98	
4							
5		15	160	75	125	135	
6							

J41 型法兰截止阀

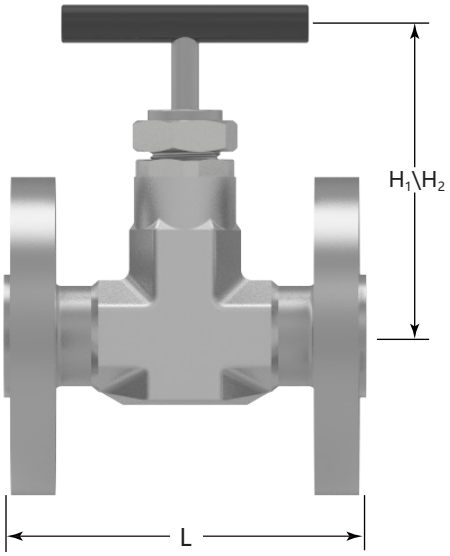

序号	公称压力 PN（MPa）	公称通径 DN	外形尺寸				制造材料
			L	Φ	H_1	H_2	
1	4.0 ~ 16.0	5	145	60	65	73	20 号钢 321SS 304/304L 316/316L
2		10	150	65	90	98	
3		15	190	75	125	135	

J61 承插焊截止阀

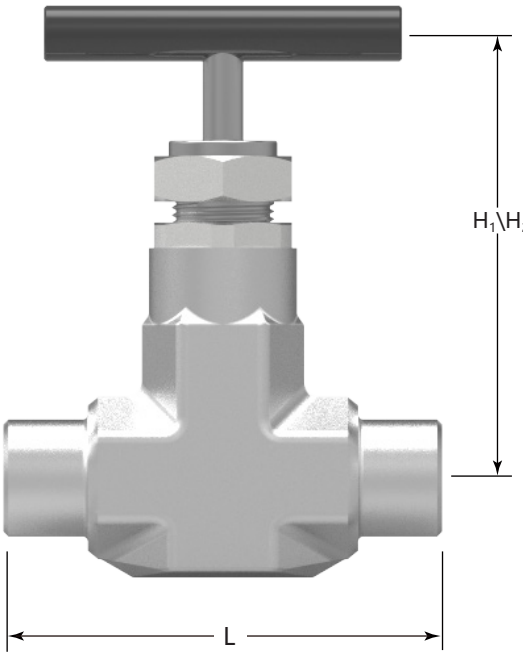

序号	公称压力 PN(MPa)	公称通径 DN	外形尺寸				制造材料
			L	Φ	H_1	H_2	
1	4.0 ~ 16.0	5	120	60	65	73	20 号钢 321SS 304/304L 316/316L
2							
3		10	125	65	90	98	
4							
5		15	160	75	125	135	
6							

J91 型双卡套截止阀

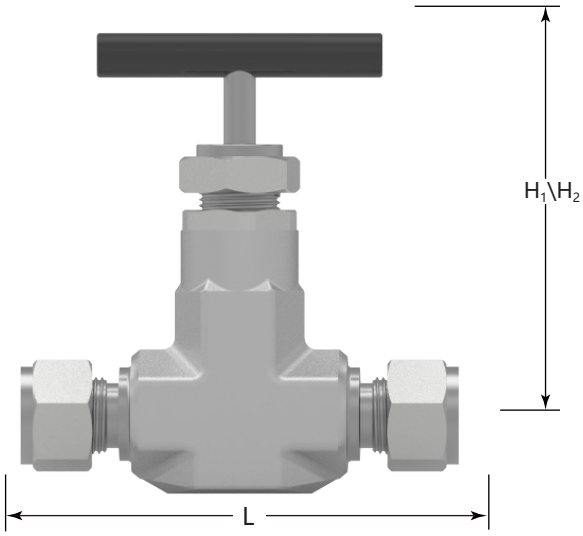

序号	公称压力 PN（MPa）	公称通径 DN	外形尺寸				制造材料
			L	Φ	H_1	H_2	
1	4.0 ~ 16.0	5	120	60	65	73	20 号钢 321SS 304/304L 316/316L
2							
3		10	125	65	90	98	
4							
5		15	160	75	125	135	
6							

J91 型单卡套截止阀

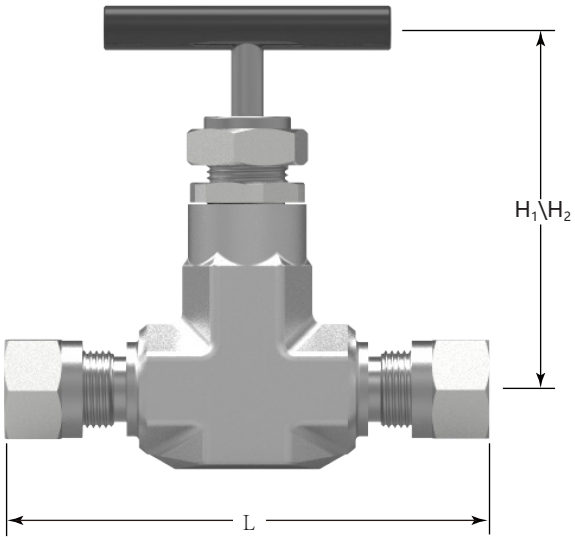

序号	公称压力 PN（MPa）	公称通径 DN	外形尺寸				制造材料
			L	Φ	H_1	H_2	
1	4.0 ~ 16.0	5	120	60	65	73	20 号钢 321SS 304/304L 316/316L
2							
3		10	125	65	90	98	
4							
5		15	160	75	125	135	
6							

J11 型明杆支架式内螺纹截止阀

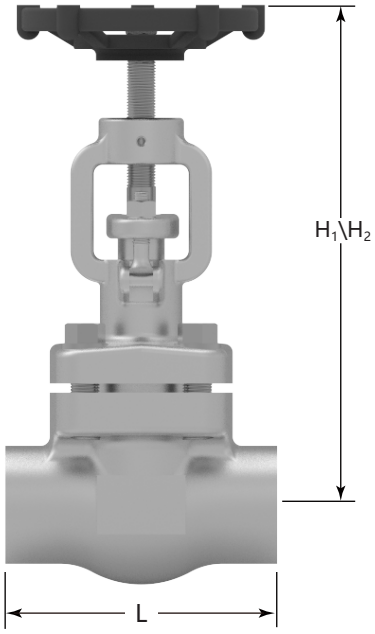

序号	公称压力 PN（MPa）	公称通径 DN	外形尺寸				制造材料
			L	Φ	H_1	H_2	
1	4.0 ~ 25.0	5	113	90	168	187	20 号钢 321SS 304/304L 316/316L
4		10	113	90	168	187	
5		15	113	90	168	187	
7		20	113	90	168	187	
8		25	125	125	200	225	
9		32	145	160	260	300	
10		40	215	160	260	300	
11		50	235	160	300	340	

J41 明杆支架式法兰截止阀

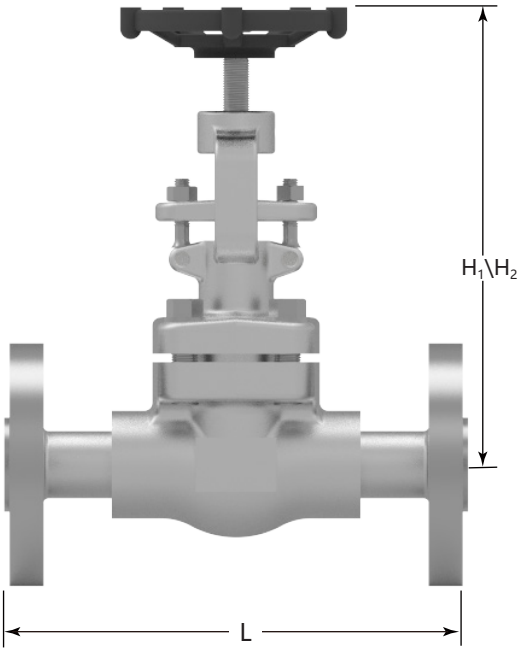

序号	公称压力 PN（MPa）	公称通径 DN	外形尺寸				制造材料
			L	Φ	H_1	H_2	
1	4.0 ~ 16.0	5	80	100	168	187	20 号钢 321SS 304/304L 316/316L
2							
3		10	80	100	168	187	
4							
5		15	80	100	168	187	
6							
7		20	92	100	168	187	

J61 明杆支架式承插焊截止阀

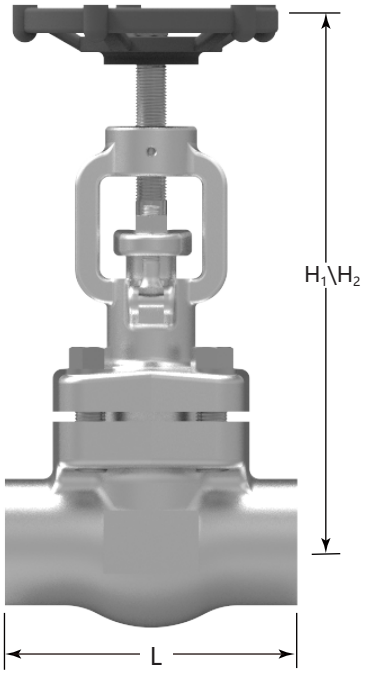

序号	公称压力 PN（MPa）	公称通径 DN	外形尺寸				制造材料
			L	Φ	H_1	H_2	
1	4.0 ~ 16.0	5	80	100	168	187	20 号钢 **321SS** 304/304L 316/316L
2							
3		10	80	100	168	187	
4							
5		15	80	100	168	187	
6							
7		20	92	100	168	187	
8		25	102	125	200	225	
9		32	120	160	260	300	
10		40	120	160	260	300	
11		50	120	160	260	300	

J $\frac{4}{6}$1 型法兰 - 承插焊截止阀

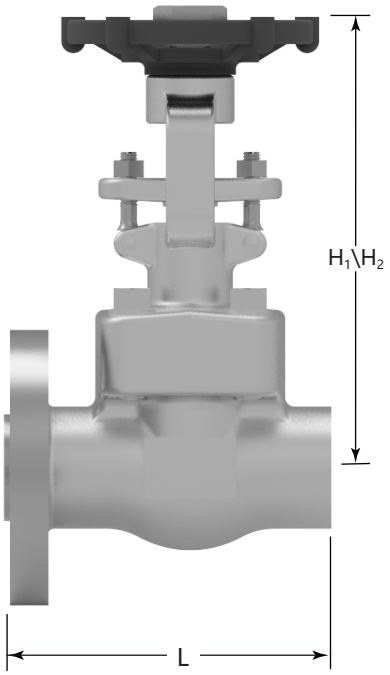

序号	公称通径 DN	外形尺寸				制造材料
		L	Φ	H_1	H_2	
1	5	100	100	168	187	20 号钢 **321SS** 304/304L 316/316L
2	10	100	100	168	187	
3	15	100	100	168	187	
4	15	100	100	168	187	
5	20	100	100	168	187	
6	20	100	100	168	187	
7	25	115	125	200	225	
8	25	115	125	200	225	
9	25	115	125	200	225	
10	40	130	160	260	300	
11	40	130	160	260	300	
12	40	130	160	260	300	
13	40	130	160	260	300	
14	50	200	160	300	340	
15	50	200	160	300	340	
16	50	200	160	300	340	

J $\frac{4}{1}$ 1 型法兰 - 内螺纹截止阀

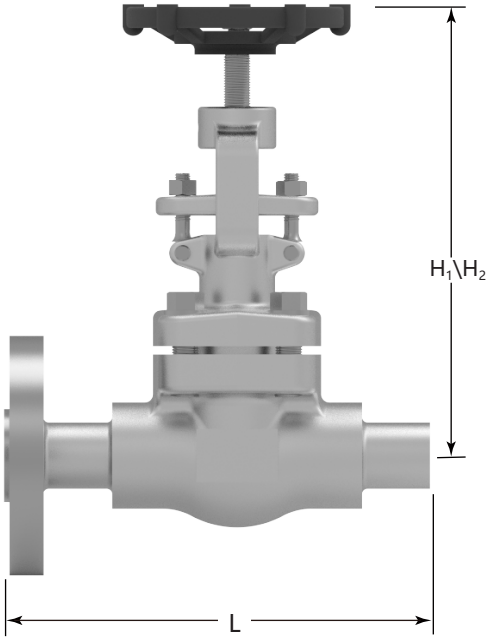

序号	公称压力 PN（MPa）	公称通径 DN	外形尺寸				制造材料
			L	Φ	H_1	H_2	
1	4.0 ~ 25.0	5	80	100	168	187	20 号钢 321SS 304/304L 316/316L
4		10	80	100	168	187	
5		15	80	100	168	187	
7		20	92	100	168	187	
8		25	102	125	200	225	
9		32	120	160	260	300	
10		40	135	160	260	300	
11		50	145	160	300	340	

Z11 型内螺纹闸阀

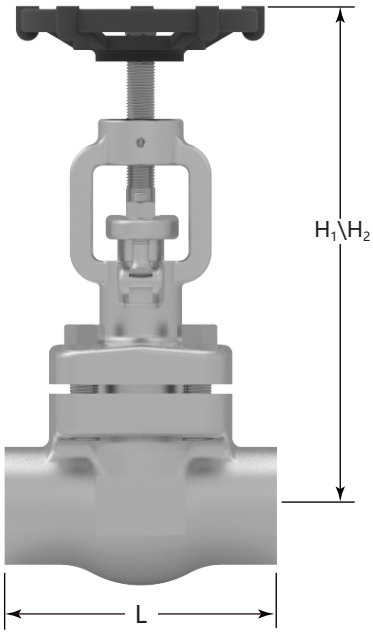

序号	公称压力 PN（MPa）	公称通径 DN	外形尺寸				制造材料
			L	Φ	H_1	H_2	
1	4.0 ~ 25.0	5	113	90	168	187	20 号钢 321SS 304/304L 316/316L
4		10	113	90	168	187	
5		15	113	90	168	187	
7		20	113	90	168	187	
8		25	125	125	200	225	
9		32	145	160	260	300	
10		40	215	160	260	300	
11		50	235	160	300	340	

Z41 型法兰闸阀

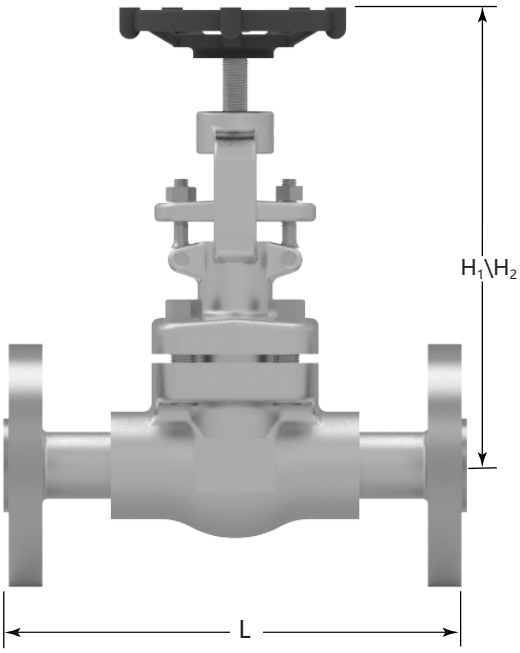

序号	公称压力 PN（MPa）	公称通径 DN	外形尺寸				制造材料
			L	Φ	H_1	H_2	
1	4.0 ~ 25.0	5	113	90	168	187	20 号钢 321SS 304/304L 316/316L
4		10	113	90	168	187	
5		15	113	90	168	187	
7		20	113	90	168	187	
8		25	125	125	200	225	
9		32	145	160	260	300	
10		40	215	160	260	300	
11		50	235	160	300	340	

Z61 型承插焊闸阀

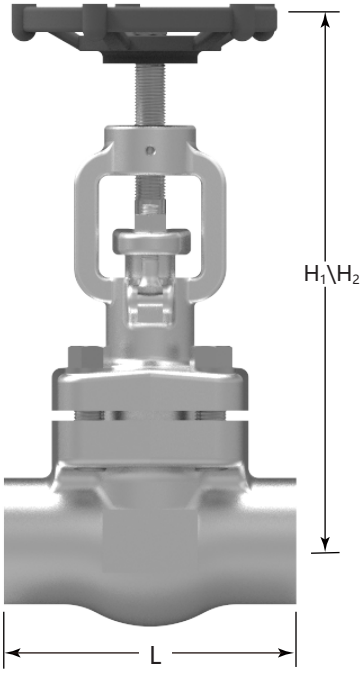

序号	公称压力 PN（MPa）	公称通径 DN	外形尺寸				制造材料
			L	Φ	H_1	H_2	
1	4.0 ~ 16.0	10	80	100	168	187	20 号钢 321SS 304/304L 316/316L
2		15	80	100	168	187	

Z $\frac{4}{1}$1 型法兰 - 内螺纹闸阀

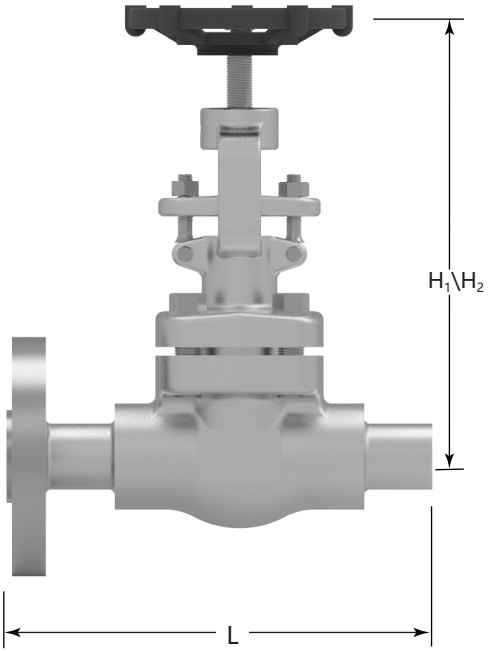

序号	公称压力 PN（MPa）	公称通径 DN	外形尺寸				制造材料
			L	Φ	H_1	H_2	
1	4.0 ~ 25.0	5	80	100	168	187	20 号钢 321SS 304/304L 316/316L
4		10	80	100	168	187	
5		15	80	100	168	187	
7		20	92	100	168	187	
8		25	102	125	200	225	
9		32	120	160	260	300	
10		40	135	160	260	300	
11		50	145	160	300	340	

双卡套球阀

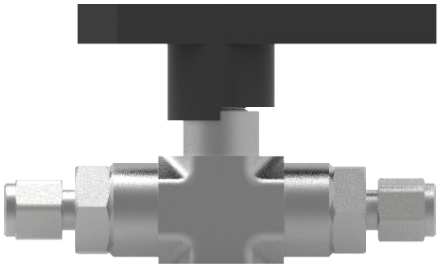

序号	公称压力 PN（MPa）	公称通径 DN	接口	制造材料
1	4.0 ~ 25.0	5	Φ6	20 号钢 321SS 304/304L 316/316L
2			Φ8	
3			Φ10	
4		10	Φ6	
5			Φ8	
6			Φ10	
7			Φ12	
8			Φ14	
9		15	Φ10	
10			Φ12	
11			Φ14	
12			Φ18	
13			Φ22	

承插焊球阀

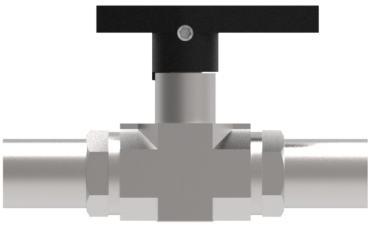

序号	公称压力 PN（MPa）	公称通径 DN	接口	制造材料
1	6.0 ~ 25.0	5	Φ14	20 号钢 321SS 304/304L 316/316L
2				
3				
4		10	Φ18	
5				
6				
7		15	Φ22	
8				
9				

对焊球阀

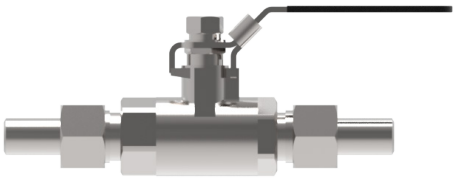

序号	公称压力 PN（MPa）	公称通径 DN	接口	制造材料
1	2.0 ~ 25.0	5	Φ6	20 号钢 321SS 304/304L 316/316L
2			Φ8	
3			Φ10	
4		10	Φ6	
5			Φ8	
6			Φ10	
7			Φ12	
8			Φ14	
9		15	Φ10	
10			Φ12	
11			Φ14	
12			Φ18	
13			Φ22	

整体卡套式气源球阀

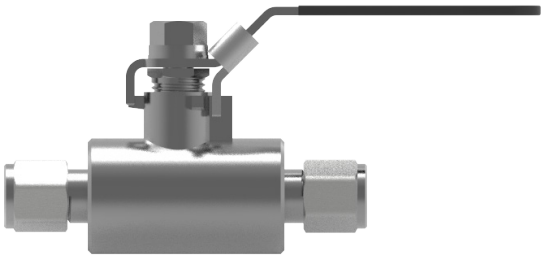

序号	公称通径 DN	接口	公称压力 PN（MPa）	制造材料
1	5	6	2.5、4.0、6.3	20 号钢 321SS 304/304L 316/316L
2		8		
3		10		
4	10	12		
5		14		
6	15	16		
7		18		
8		22		

整体式气源球阀

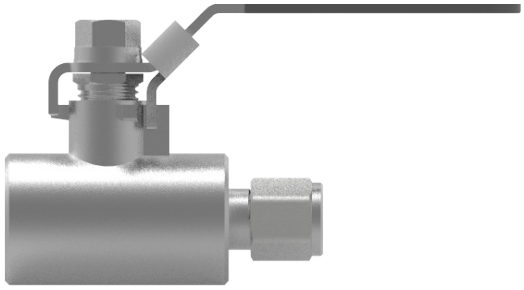

序号	公称压力 PN（MPa）	公称通径 DN	接口	卡套	制造材料
1	2.5、4.0、6.3	5	1/4"	6	20 号钢 321SS 304/304L 316/316L
2		10	3/8"	8	
3		15	1/2"	10	
4		20	3/4"	10	
5		25	1"	34	

整体式内螺纹球阀

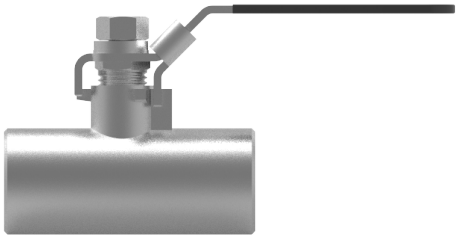

序号	公称通径 DN	接口	公称压力 PN（MPa）	制造材料
1	5	6	2.5、4.0、6.3	20 号钢 321SS 304/304L 316/316L
2		8		
3	10	10		
4		12		
5	15	14		
6		18		
7	20	22		
8	25	27		
9		34		

整体式法兰取压球阀

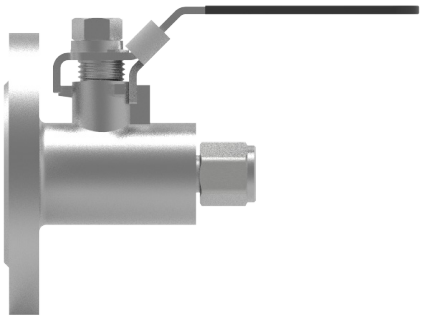

序号	接口		公称压力 PN（MPa）	制造材料
	法兰 RJ RF	卡套		
1	DN5	6	2.5、4.0、6.3	20 号钢 321SS 304/304L 316/316L
		8		
2	DN10	10		
		12		
		14		
		16		
3	DN15	18		
		22		

压力表球阀

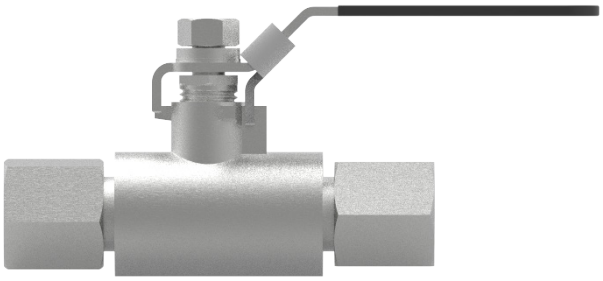

序号	公称压力 PN（MPa）	公称通径 DN	接口	制造材料
1	2.5、4.0、6.3	5	1/8"	20 号钢 321SS 304/304L 316/316L
2			1/4"	
3		10	1/4"	
4			3/8"	
5		15	3/8"	
6			1/2"	

三体式内螺纹球阀

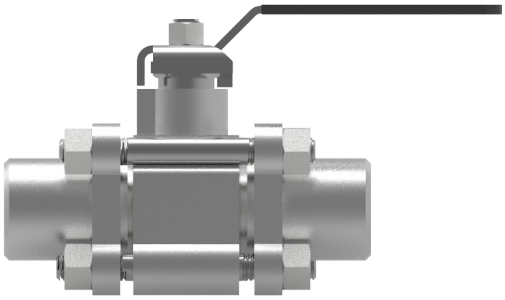

序号	公称通径 DN	接口	公称压力 PN（MPa）	制造材料
1	5	6	4.0 6.3 16.0 25.0S	20 号钢 321SS 304/304L 316/316L
2	10	8		
3	15	10		
4	20	10		
5	25	60		

三体式承插焊球阀

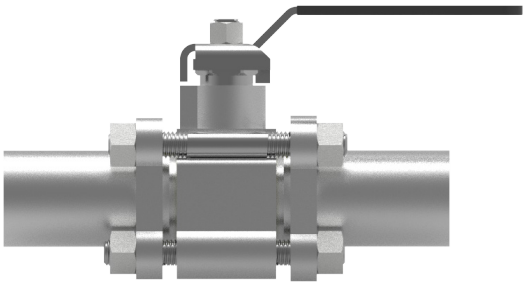

序号	公称压力 PN（MPa）	公称通径 DN	接口		制造材料
1	4.0 6.3 16.0 25.0	5	1/4"	Φ14	20 号钢 321SS 304/304L 316/316L
2		10	3/8"	Φ18	
3		15	1/2"	Φ22	
4		20	3/4"	Φ27	
5		25	1"	Φ34	

三体式法兰球阀

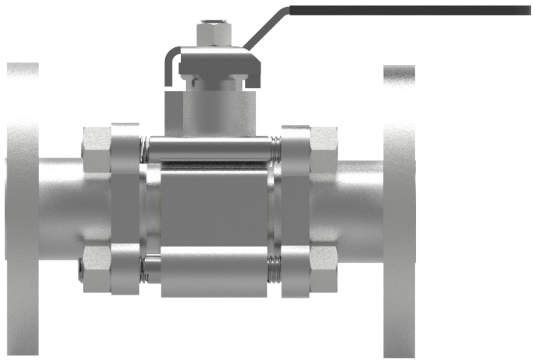

序号	公称通径 DN	接口		公称压力 PN（MPa）	制造材料
		法兰 RJ RF	卡套		
1	5	1/4"	14	4. 0 6. 3 16. 0 25. 0	20 号钢 321SS 304/304L 316/316L
2	10	3/8"	18		
3	15	1/2"	22		
4	20	3/4"	27		
5	25	1	34		

内螺纹止回阀

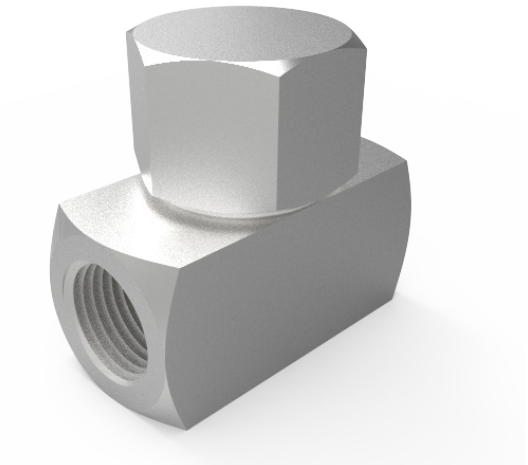

序号	公称通径 DN（mm）	接口 (NPT,RC,RP)	公称压力 PN（MPa）
1	5	1/4" 3/8" 1/2" 3/4"	4. 0 6. 3 16. 0 25. 0
2	10		
3	15		
4	20		

承插焊止回阀

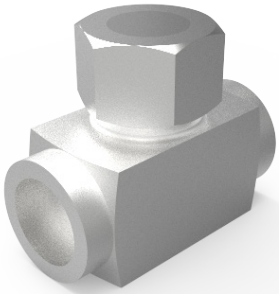

序号	公称通径 DN(mm)	接管 (Φ)	公称压力 PN（MPa）
1	5	14	4.0 6.3 16.0 25.0
2	10	18	
3	15	22	

气源分配器

序号	公称压力 PN	分配点数	配管外径 (Φ)
1	10	6	6 8 10 12
2		8	
3		10	
4		12	

气源分配器－螺纹

序号	公称压力 PN	分配点数	配管外径（Φ）
1	10	6	6 8 10 12
2		8	
3		10	
4		12	

气源分配器－法兰

序号	公称压力 PN	分配点数	配管外径（Φ）
1	10	6	6 8 10 12
2		8	
3		10	
4		12	

二阀组 EF-1

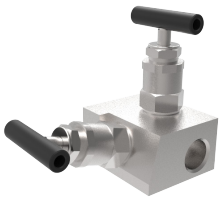
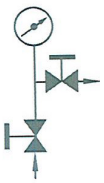
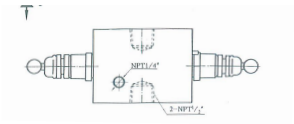

压力等级 class	公称通径 DN（mm）	接口 (NPT,RC)	材质
2000 3000 6000	4、6	1/4" 3/8" 1/2"	20 号钢 321SS 304/304L 316/316L

二阀组 EF-2


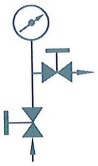
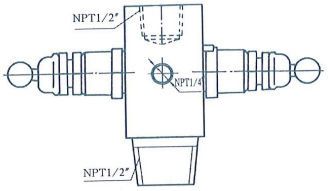

压力等级 class	公称通径 DN（mm）	接口 (NPT,RC)	材质
2000 3000 6000	4、6	1/4" 3/8" 1/2"	20 号钢 321SS 304/304L 316/316L

二阀组 EF-3

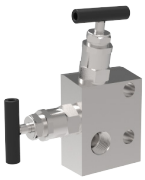
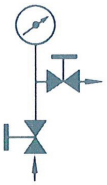
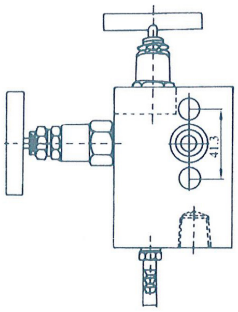

压力等级 class	公称通径 DN（mm）	接口 (NPT,RC)	材质
2000 3000 6000	4、6	1/4" 3/8" 1/2"	20 号钢 321SS 304/304L 316/316L

二阀组 EF-3


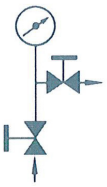
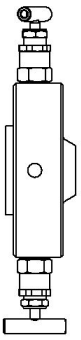

压力等级 class	公称通径 DN（mm）	接口 (SW、BW)	材质
6000 6000 9000	4、6	1/4" 3/8" 1/2"	20 号钢 321SS 304/304L 316/316L

三阀组 SF-1

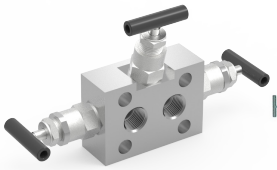
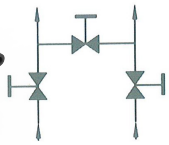
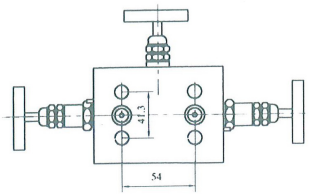

压力等级 class	公称通径 DN（mm）	接口 (NPT,RC)	材质
2000 3000 6000	4、6	1/4" 3/8" 1/2"	20 号钢 321SS 304/304L 316/316L

三阀组 SF-2

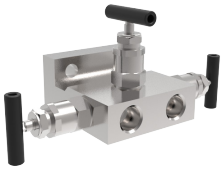
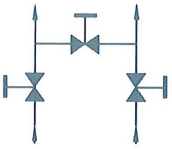
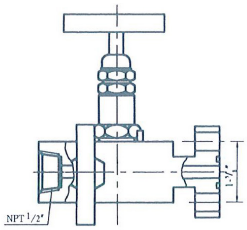

压力等级 class	公称通径 DN（mm）	接口 (NPT,RC)	材质
2000 3000 6000	4、6	1/4" 3/8" 1/2"	20 号钢 321SS 304/304L 316/316L

三阀组 SF-3（QFF-3）

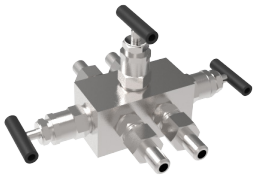
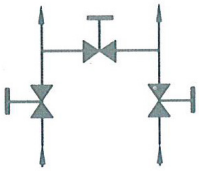
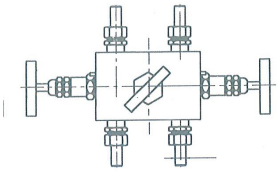

压力等级 class	公称通径 DN（mm）	接管尺寸 mm	材质
2000 3000 6000	4、6	Φ10、Φ12、 Φ14、Φ18、 1/20D、3/40D	20 号钢 321SS 304/304L 316/316L

五阀组 WF-1

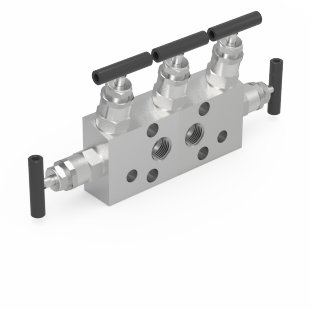
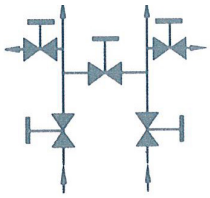
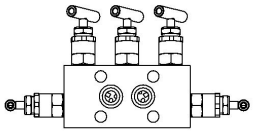

压力等级 class	公称通径 DN（mm）	接口 (NPT,RC)	材质
2000 3000 6000	4、6	1/4" 3/8" 1/2"	20 号钢 321SS 304/304L 316/316L

五阀组 WF-2

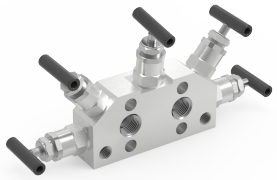
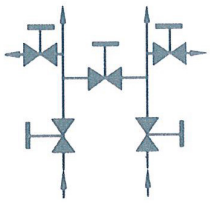
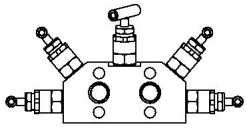

压力等级 class	公称通径 DN（mm）	接口 (NPT,RC)	材质
2000 3000 6000	4、6	1/4" 3/8" 1/2"	20 号钢 321SS 304/304L 316/316L